T PLUS ARCHITECTURE DESIGN
COMPANY Ltd.

2025.05

BẢO TÀNG CHỨNG TÍCH CHIẾN TRANH

SỬA CHỮA PHÒNG LÀM VIỆC PHÓ GIÁM ĐỐC, PHÒNG NGHIÊN CỨU SƯU TẦM VÀ THƯ VIỆN
THUỘC CÔNG TRÌNH TÒA NHÀ BẢO TÀNG CHỨNG TÍCH CHIẾN TRANH

DANH SÁCH BẢN VẼ

STT	SỐ HIỆU BẢN VẼ	TÊN BẢN VẼ	TỶ LỆ	KHỔ GIẤY
THÔNG TIN CHUNG				
-	A0.1	DANH SÁCH BẢN VẼ GHI CHÚ VẬT LIỆU HOÀN THIỆN SÀN, TRẦN	-	A3
THƯ VIỆN				
-	A1.1	MẶT BẰNG THÁO DỠ HIỆN TRẠNG, MẶT BẰNG CẢI TẠO	1/40	A3
-	A1.2	MẶT BẰNG BỐ TRÍ, ĐỊNH VỊ NỘI THẤT	1/25	A3
-	A1.3	MẶT BẰNG LÁT SÀN, ĐỊNH VỊ LEN TƯỜNG	1/25	A3
-	A1.4	MẶT BẰNG BỐ TRÍ TRẦN, ĐÈN, THIẾT BỊ	1/25	A3
-	A1.5	MẶT CẮT 1,2,3,4	1/40	A3
-	A1.6	CHI TIẾT CỬA ĐI (D-01), CỬA SỔ (W-01)	1/15	A3
-	A1.7	CHI TIẾT BÀN ĐỌC SÁCH (Fur-01)	1/15	A3
-	A1.8	CHI TIẾT BÀN SOẠN (Fur-02)	1/10	A3
PHÒNG GIÁM ĐỐC				
-	A2.1	MẶT BẰNG THÁO DỠ HIỆN TRẠNG, MẶT BẰNG CẢI TẠO	1/40	A3
-	A2.2	MẶT BẰNG BỐ TRÍ, ĐỊNH VỊ NỘI THẤT	1/25	A3
-	A2.3	MẶT BẰNG LÁT SÀN, ĐỊNH VỊ LEN TƯỜNG	1/25	A3
-	A2.4	MẶT BẰNG BỐ TRÍ TRẦN, ĐÈN, THIẾT BỊ	1/25	A3
-	A2.5	MẶT CẮT 1,2,3,4	1/40	A3
-	A2.6	CHI TIẾT HỆ CỬA ĐI + VÁCH KÍNH FIX (D-02 + VK1)	1/15	A3
-	A2.7	CHI TIẾT VÁCH TIVI (Fur-05)	1/15	A3
-	A2.8	CHI TIẾT BÀN HỌP (Fur_06)	1/15	A3
-	A2.9	CHI TIẾT BÀN GIÁM ĐỐC (Fur_07)	1/15	A3
-	A2.10	CHI TIẾT TỦ HỒ SƠ (Fur_08), TỦ ÁO (Fur-09)	1/20	A3
-	A2.11	CHI TIẾT VÁCH THAY ĐỒ (Fur_10), KỆ MÁY IN (Fur-11)	1/15	A3
PHÒNG NGHIÊN CỨU SƯU TẦM				
-	A3.1	MẶT BẰNG THÁO DỠ HIỆN TRẠNG, MẶT BẰNG CẢI TẠO	1/50	A3
-	A3.2	MẶT BẰNG BỐ TRÍ, ĐỊNH VỊ NỘI THẤT	1/30	A3
-	A3.3	MẶT BẰNG LÁT SÀN, ĐỊNH VỊ LEN TƯỜNG	1/30	A3
-	A3.4	MẶT BẰNG BỐ TRÍ TRẦN, ĐÈN, THIẾT BỊ	1/30	A3
-	A3.5	MẶT CẮT 1,2,3,4	1/50	A3
-	A3.6	CHI TIẾT CỬA ĐI (D-03), CỬA SỔ (W-02), VÁCH KÍNH (VK2)	1/20	A3
-	A3.7	CHI TIẾT BÀN LÀM VIỆC 1 (Fur_14)	1/20	A3
-	A3.8	CHI TIẾT BÀN HỌP (Fur_15)	1/15	A3
-	A3.9	CHI TIẾT TỦ PANTRY (Fur_16)	1/25	A3
-	A3.10	CHI TIẾT BÀN LÀM VIỆC 2 (Fur_17), TỦ HỒ SƠ NHỎ (Fur-18)	1/15	A3
-	A3.11	CHI TIẾT BÀN LÀM VIỆC 3 (Fur_19)	1/20	A3
-	A3.12	CHI TIẾT LOCKER (Fur_20)	1/30	A3

GHI CHÚ VẬT LIỆU HOÀN THIỆN SÀN, TƯỜNG, TRẦN

STT	KÝ HIỆU	TÊN VẬT LIỆU	VỊ TRÍ ỐP/LÁT	MÃ SỐ VẬT LIỆU (THAM KHẢO)
VẬT LIỆU HOÀN THIỆN SÀN NỘI THẤT				
01	F-01	TẤM VINYL VÂN BETON MÀU XÁM NHẠT KÍCH THƯỚC 500x500mm	SÀN THƯ VIỆN, PHÒNG GIÁM ĐỐC, PHÒNG NGHIÊN CỨU SƯU TẦM	
VẬT LIỆU HOÀN THIỆN TƯỜNG NỘI THẤT				
01	W-01	SƠN NƯỚC MÀU XÁM (TƯƠNG TỰ DULUX 40YY 41/054)	TƯỜNG THƯ VIỆN, PHÒNG NGHIÊN CỨU SƯU TẦM	
02	W-02	GIẤY DÁN TƯỜNG HÀN QUỐC MÀU XANH (TƯƠNG TỰ DULUX 16BB 19/395)	TƯỜNG THƯ VIỆN, PHÒNG GIÁM ĐỐC, PHÒNG NGHIÊN CỨU SƯU TẦM	
03	W-03	SƠN NƯỚC MÀU TRẮNG	TƯỜNG PHÒNG GIÁM ĐỐC	
VẬT LIỆU HOÀN THIỆN TRẦN NỘI THẤT				
01	C-01	TRẦN THẠCH CAO 9.5mm SƠN NƯỚC MÀU TRẮNG	TRẦN THƯ VIỆN, PHÒNG GIÁM ĐỐC, PHÒNG NGHIÊN CỨU SƯU TẦM	

CÔNG TY TNHH TƯ VẤN XÂY DỰNG FU...
ĐÃ THẨM TRA
Theo văn bản thẩm tra số 197/BCTT-FH25
Ngày 19 tháng 07 năm 2025
Chủ trì bộ môn ký tên:

CÔNG TRÌNH/PROJECT NAME:

SỬA CHỮA PHÒNG LÀM VIỆC PHÓ GIÁM ĐỐC, PHÒNG NGHIÊN CỨU SƯU TẦM VÀ THƯ VIỆN THUỘC CÔNG TRÌNH TÒA NHÀ BẢO TÀNG CHỨNG TÍCH CHIẾN TRANH

KHÁCH HÀNG/THE CLIENT:

BẢO TÀNG
CHỨNG TÍCH CHIẾN TRANH

Địa chỉ/Location:
28 VÕ VĂN TẦN, PHƯỜNG XUÂN HOÀ, TP.HCM

ĐƠN VỊ THIẾT KẾ/DESIGN CONSULTANT
T PLUS ARCHITECTURE DESIGN
Số 2 Đường 2/9, Phường Xuân Hòa, TP. HCM
t: 028.3826.8211
e: ...@tplusvn.com
CÔNG TY TNHH THIẾT KẾ KIẾN TRÚC T CỘNG
QUẬN 4 - T.P HỒ CHÍ MINH
Giám đốc/Director
TRẦN CHÍ TRUNG

Chủ trì/Presided by: NGUYỄN THÁI TOÀN	
QLKT/Checked by: NGUYỄN THÁI TOÀN	
Thiết kế/Design by: TRƯƠNG MINH TRIẾT	
Thể hiện/Drawn by: TRƯƠNG MINH TRIẾT	

TÊN BẢN VẼ/DRAWING NAME:

MẶT BẰNG HIỆN TRẠNG
MẶT BẰNG CẢI TẠO

HẠNG MỤC/ ITEM	KIẾN TRÚC ARCHITECTURE
LOẠI HỒ SƠ/ DRAWING TITLE	THIẾT KẾ KỸ THUẬT DEVELOPMENT DESIGN
TỈ LỆ/ SCALE	TRÊN BẢN VẼ IN DRAWING
KHỔ GIẤY	A3
SỐ HIỆU BẢN VẼ DRAWING NO.	A0.1
NGÀY PHÁT HÀNH ISSUED DATE	07/2025

STT REV.	NGÀY DATE	NỘI DUNG AMENDMENTS	NGƯỜI THỰC HIỆN APPROVED BY

*LƯU Ý:
- NHÀ THẦU CẦN ĐỐI CHIẾU KÍCH THƯỚC THỰC TẾ TẠI CÔNG TRƯỜNG
- CẦN ĐỌC BẢN VẼ KIẾN TRÚC KẾT HỢP VỚI BẢN VẼ CÁC BỘ MÔN KHÁC

*WARNING:
- CONTRACTOR TO VERIFY ALL DIMENSIONS OF EXISTING WORKS ON SITE BEFORE COMMENCING ANY WORK OR PREPARING SHOP DRAWINGS.
- THIS DRAWING IS TO BE READ IN CONJUNCTION WITH THE SPECCIFATIONS AND CONDITIONS OF CONTRACT

- MẶT BẰNG THÁO DỠ HIỆN TRẠNG

1/40

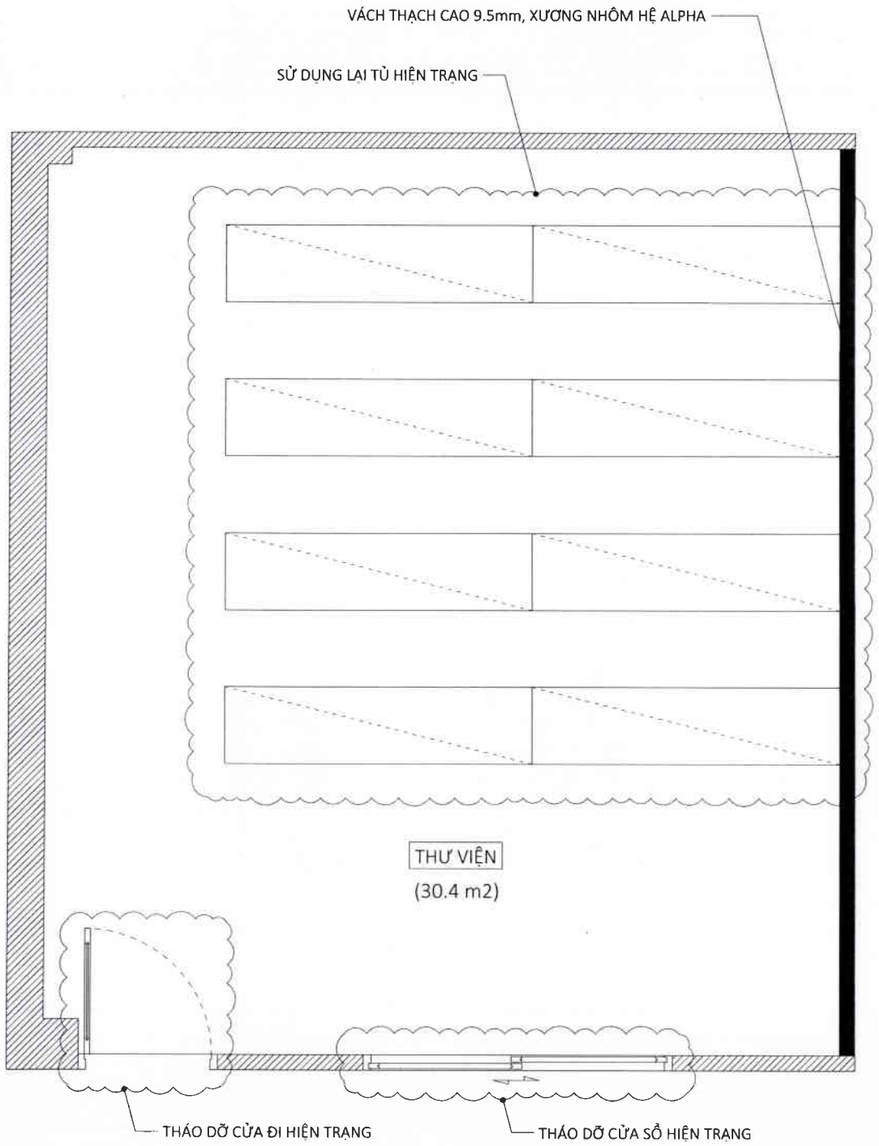

*THÁO DỠ TẤT CẢ CÁC THIẾT BỊ GẮN TRẦN VÀ TƯỜNG BAO GỒM: ĐÈN, QUẠT, MÁY ĐIỀU HÒA, RÈM,...

- MẶT BẰNG CẢI TẠO

1/40

CÔNG TY TNHH TƯ VẤN XÂY DỰNG FU
ĐÃ THẨM TRA
Theo văn bản thẩm tra số 197/BCTT-FH25
Ngày 19 tháng 07 năm 2025
Chủ trì bộ môn ký tên:

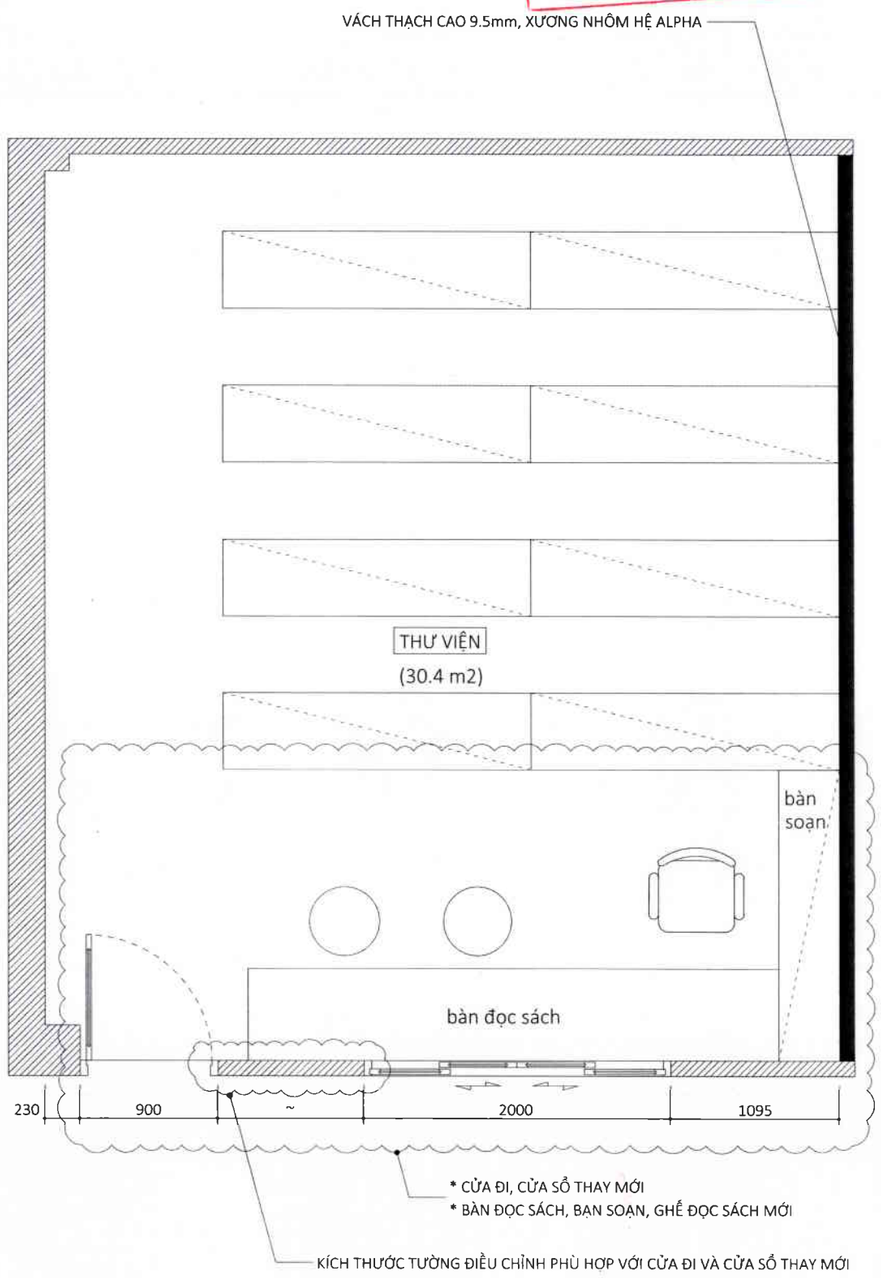

CÔNG TRÌNH/PROJECT NAME:

SỬA CHỮA PHÒNG LÀM VIỆC PHÓ GIÁM ĐỐC, PHÒNG NGHIÊN CỨU SƯU TẦM VÀ THƯ VIỆN THUỘC CÔNG TRÌNH TÒA NHÀ BẢO TÀNG CHỨNG TÍCH CHIẾN TRANH

KHÁCH HÀNG/THE CLIENT:

BẢO TÀNG CHỨNG TÍCH CHIẾN TRANH

Địa chỉ/Location:
28 VÕ VĂN TẦN, PHƯỜNG XUÂN HOÀ, TP HCM

ĐƠN VỊ THIẾT KẾ/DESIGN CONSULTANT
T PLUS ARCHITECTURE DESIGN
Đường số 1, Phường Tân Phú, TP. HCM
T: 028.3826.8211
e: info@tplusvn.com
CÔNG TY TNHH THIẾT KẾ KIẾN TRÚC T CÔNG
Giám đốc/Director:
TRẦN CHÍ TRUNG

Chủ trì/Presided by: NGUYỄN THÁI TOÀN	
QLKT/Checked by: NGUYỄN THÁI TOÀN	
Thiết kế/Design by: TRƯƠNG MINH TRIẾT	
Thể hiện/Drawn by: TRƯƠNG MINH TRIẾT	

TÊN BẢN VẼ/DRAWING NAME:

MẶT BẰNG THÁO DỠ HIỆN TRẠNG
MẶT BẰNG CẢI TẠO

HẠNG MỤC/ ITEM	KIẾN TRÚC ARCHITECTURE
LOẠI HỒ SƠ/ DRAWING TITLE	THIẾT KẾ KỸ THUẬT DEVELOPMENT DESIGN
TỈ LỆ/ SCALE	TRÊN BẢN VẼ IN DRAWING
KHỔ GIẤY	A3
SỐ HIỆU BẢN VẼ DRAWING NO.	A1.1
NGÀY PHÁT HÀNH ISSUED DATE	07/2025

STT REV.	NGÀY DATE	NỘI DUNG AMENDMENTS	NGƯỜI THỰC HIỆN APPROVED BY

*LƯU Ý:
- NHÀ THẦU CẦN ĐỐI CHIẾU KÍCH THƯỚC THỰC TẾ TẠI CÔNG TRƯỜNG
- CẦN ĐỌC BẢN VẼ KIẾN TRÚC KẾT HỢP VỚI BẢN VẼ CÁC BỘ MÔN KHÁC

*WARNING:
- CONTRACTOR TO VERIFY ALL DIMENSIONS OF EXISTING WORKS ON SITE BEFORE COMMENCING ANY WORK OR PREPARING SHOP DRAWINGS.
- THIS DRAWING IS TO BE READ IN CONJUNCTION WITH THE SPECCIFATIONS AND CONDITIONS OF CONTRACT.

MẶT BẰNG BỐ TRÍ, ĐỊNH VỊ NỘI THẤT

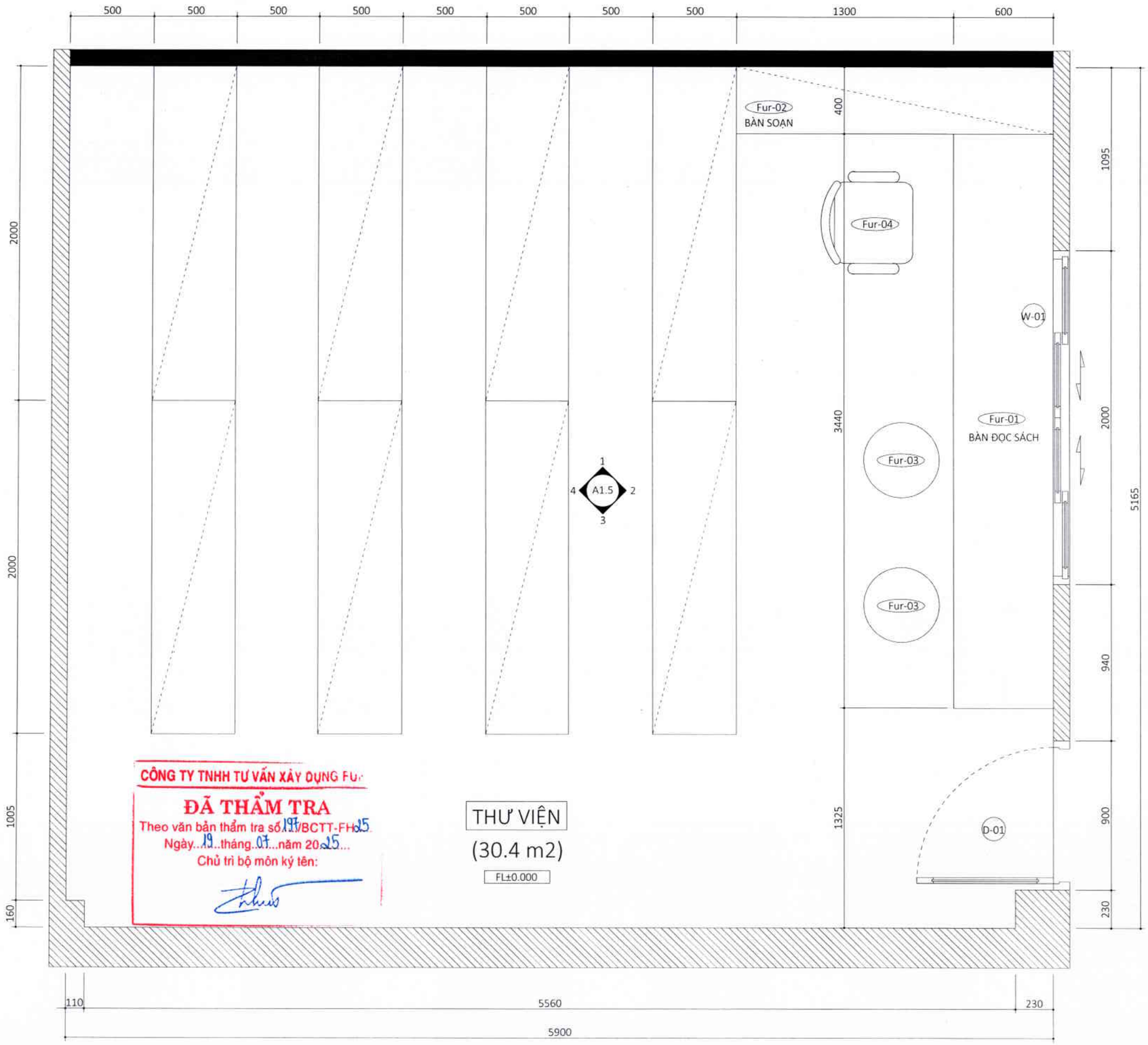

CÔNG TY TNHH TƯ VẤN XÂY DỰNG FU-
ĐÃ THẨM TRA
Theo văn bản thẩm tra số 197/BCTT-FH-25
Ngày 19 tháng 07 năm 2025
Chủ trì bộ môn ký tên:

GHI CHÚ

Fur-01 BÀN ĐỌC SÁCH
Fur-02 BÀN SOẠN
Fur-03 GHẾ ĐỌC SÁCH 1
Fur-04 GHẾ ĐỌC SÁCH 2
D-01 CỬA ĐI
W-01 CỬA SỔ

CÔNG TRÌNH/PROJECT NAME:

SỬA CHỮA PHÒNG LÀM VIỆC PHÓ GIÁM ĐỐC, PHÒNG NGHIÊN CỨU SƯU TẦM VÀ THƯ VIỆN THUỘC CÔNG TRÌNH TÒA NHÀ BẢO TÀNG CHỨNG TÍCH CHIẾN TRANH

KHÁCH HÀNG/THE CLIENT:

BẢO TÀNG CHỨNG TÍCH CHIẾN TRANH

Địa chỉ/Location:
28 VÕ VĂN TẦN, PHƯỜNG XUÂN HOÀ, TP.HCM

ĐƠN VỊ THIẾT KẾ / DESIGN CONSULTANT
T-PLUS ARCHITECTURE DESIGN
a: 22 Hoàng Diệu, Phường Vĩnh Chiểu, TP. HCM
t: (028) 3826 8211
e: t-plusvn.com
CÔNG TY TNHH THIẾT KẾ KIẾN TRÚC T CỘNG
Giám đốc/Director
TRẦN CHÍ TRUNG

Chủ trì/Presided by: NGUYỄN THÁI TOÀN	
QLKT/Checked by: NGUYỄN THÁI TOÀN	
Thiết kế/Design by: TRƯƠNG MINH TRIẾT	
Thể hiện/Drawn by: TRƯƠNG MINH TRIẾT	

TÊN BẢN VẼ/DRAWING NAME:

MẶT BẰNG BỐ TRÍ, ĐỊNH VỊ NỘI THẤT

HẠNG MỤC/ ITEM	KIẾN TRÚC ARCHITECTURE
LOẠI HỒ SƠ/ DRAWING TITLE	THIẾT KẾ KỸ THUẬT DEVELOPMENT DESIGN
TỈ LỆ/ SCALE	TRÊN BẢN VẼ IN DRAWING
KHỔ GIẤY	A3
SỐ HIỆU BẢN VẼ DRAWING NO.	A1.2
NGÀY PHÁT HÀNH ISSUED DATE	07/2025

STT REV.	NGÀY DATE	NỘI DUNG AMENDMENTS	NGƯỜI THỰC HIỆN APPROVED BY

*LƯU Ý:
- NHÀ THẦU CẦN ĐỐI CHIẾU KÍCH THƯỚC THỰC TẾ TẠI CÔNG TRƯỜNG
- CẦN ĐỌC BẢN VẼ KIẾN TRÚC KẾT HỢP VỚI BẢN VẼ CÁC BỘ MÔN KHÁC

*WARNING:
- CONTRACTOR TO VERIFY ALL DIMENSIONS OF EXISTING WORKS ON SITE BEFORE COMMENCING ANY WORK OR PREPARING SHOP DRAWINGS
- THIS DRAWING IS TO BE READ IN CONJUNCTION WITH THE SPECCIFATIONS AND CONDITIONS OF CONTRACT

MẶT BẰNG LÁT SÀN, ĐỊNH VỊ LEN TƯỜNG

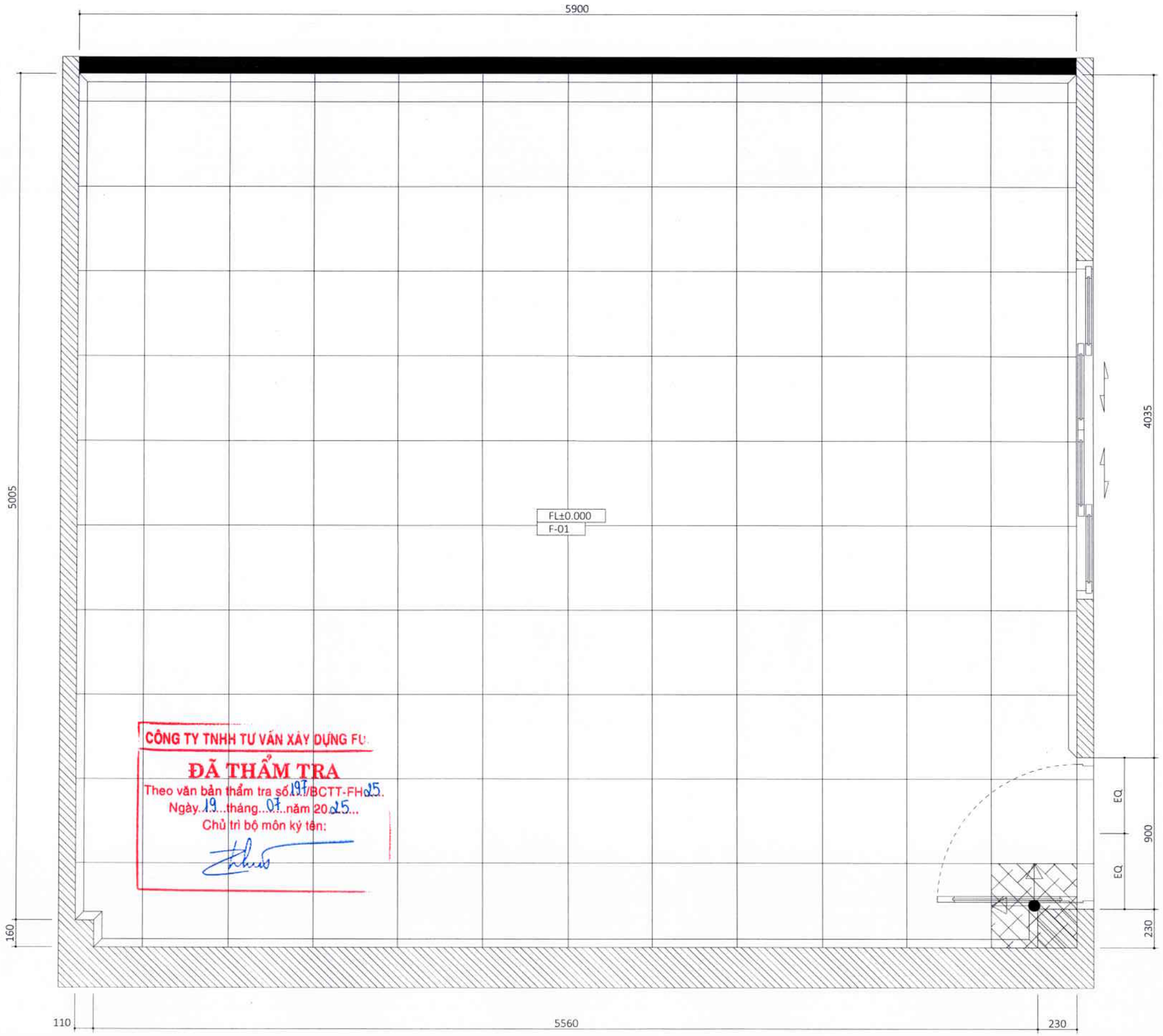

CÔNG TY TNHH TƯ VẤN XÂY DỰNG FU
ĐÃ THẨM TRA
Theo văn bản thẩm tra số 197/BCTT-FH25.
Ngày 19 tháng 07 năm 2025
Chủ trì bộ môn ký tên:

GHI CHÚ

F-01 TẤM VINYL VÂN BETON MÀU XÁM NHẠT KÍCH THƯỚC 500x500mm

LEN CHÂN TƯỜNG NỔI NHỰA MÀU TRẮNG H=43mm

VIÊN LÁT ĐẦU TIÊN

CÔNG TRÌNH/PROJECT NAME:

SỬA CHỮA PHÒNG LÀM VIỆC PHÓ GIÁM ĐỐC, PHÒNG NGHIÊN CỨU SƯU TẦM VÀ THƯ VIỆN THUỘC CÔNG TRÌNH TÒA NHÀ BẢO TÀNG CHỨNG TÍCH CHIẾN TRANH

KHÁCH HÀNG/THE CLIENT:

BẢO TÀNG CHỨNG TÍCH CHIẾN TRANH

Địa chỉ/Location:
28 VÕ VĂN TẦN, PHƯỜNG XUÂN HOÀ, TP HCM

ĐƠN VỊ THIẾT KẾ / DESIGN CONSULTANT

T PLUS ARCHITECTURE DESIGN
Đường Điện Phương Xóm Chiếu, TP. HCM
T: 028 3826 8211
E: contact@tplusvn.com

CÔNG TY TNHH THIẾT KẾ KIẾN TRÚC T CỘNG
M.S.D.N: 0312...
QUẬN 4 - T.P HỒ CHÍ MINH

Giám đốc/Director
TRẦN CHÍ TRUNG

Chủ trì/Presided by
NGUYỄN THÁI TOÀN

QLKT/Checked by:
NGUYỄN THÁI TOÀN

Thiết kế/Design by:
TRƯƠNG MINH TRIẾT

Thể hiện/Drawn by:
TRƯƠNG MINH TRIẾT

TÊN BẢN VẼ/DRAWING NAME:

MẶT BẰNG LÁT SÀN
ĐỊNH VỊ LEN TƯỜNG

HẠNG MỤC/ ITEM	KIẾN TRÚC ARCHITECTURE
LOẠI HỒ SƠ/ DRAWING TITLE	THIẾT KẾ KỸ THUẬT DEVELOPMENT DESIGN
TỈ LỆ/ SCALE	TRÊN BẢN VẼ IN DRAWING
KHỔ GIẤY	A3
SỐ HIỆU BẢN VẼ DRAWING NO.	A1.3
NGÀY PHÁT HÀNH ISSUED DATE	07/2025

STT REV.	NGÀY DATE	NỘI DUNG AMENDMENTS	NGƯỜI THỰC HIỆN APPROVED BY

*LƯU Ý:
- NHÀ THẦU CẦN ĐỐI CHIẾU KÍCH THƯỚC THỰC TẾ TẠI CÔNG TRƯỜNG
- CẦN ĐỌC BẢN VẼ KIẾN TRÚC KẾT HỢP VỚI BẢN VẼ CÁC BỘ MÔN KHÁC

*WARNING:
- CONTRACTOR TO VERIFY ALL DIMENSIONS OF EXISTING WORKS ON SITE BEFORE COMMENCING ANY WORK OR PREPARING SHOP DRAWINGS.
- THIS DRAWING IS TO BE READ IN CONJUNCTION WITH THE SPECCIFATIONS AND CONDITIONS OF CONTRACT

- MẶT BẰNG BỐ TRÍ TRẦN, ĐÈN, THIẾT BỊ

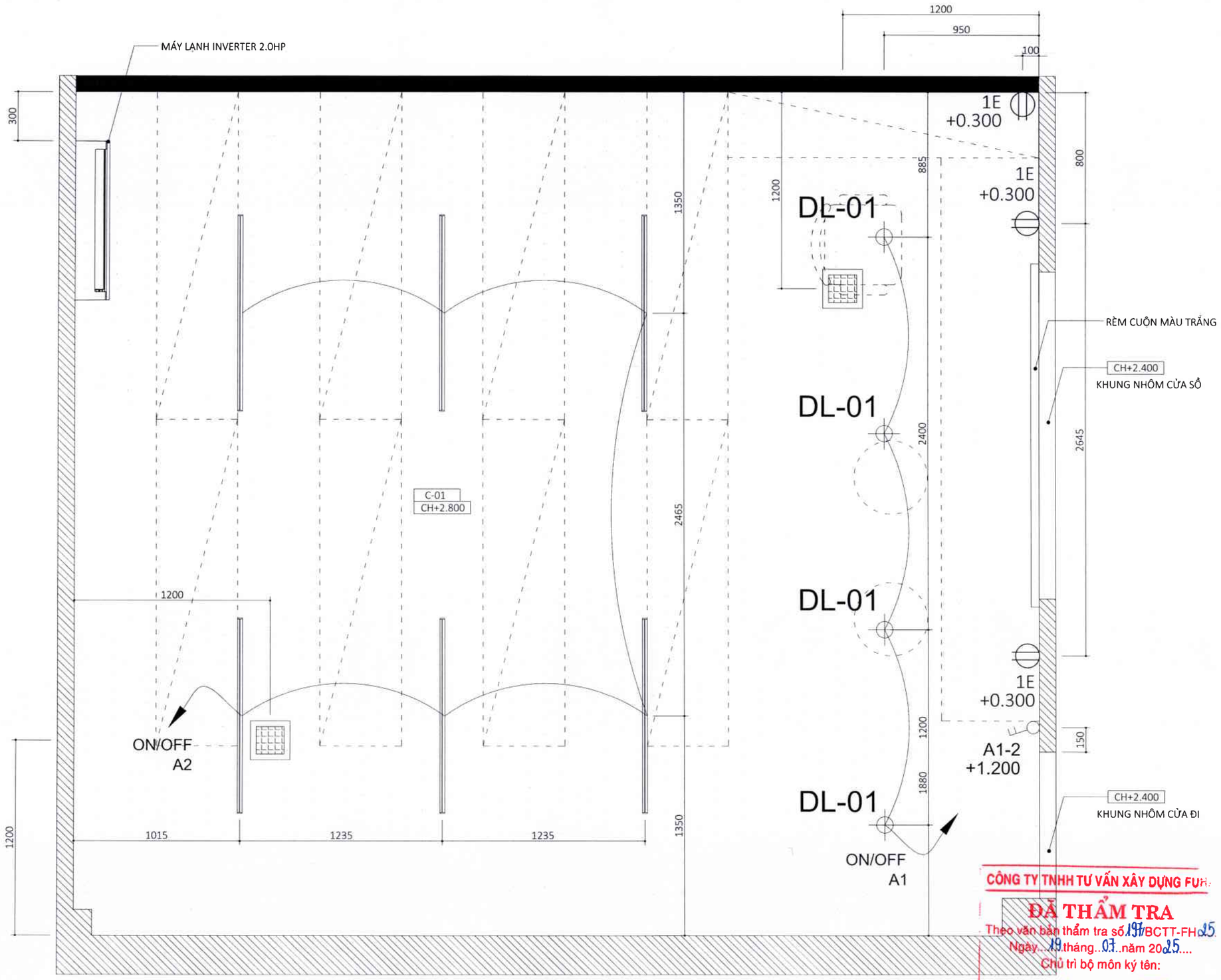

CÔNG TY TNHH TƯ VẤN XÂY DỰNG FUH
ĐÃ THẨM TRA
Theo văn bản thẩm tra số 197/BCTT-FH.25
Ngày 19 tháng 07 năm 2025
Chủ trì bộ môn ký tên:

GHI CHÚ VẬT LIỆU			GHI CHÚ THIẾT BỊ							
	C-01	THẠCH CAO SƠN NƯỚC MÀU XÁM (TƯƠNG TỰ DULUX 40YY 41/054)		ĐÈN LED TUBE NHÔM 1x20W 1.2m		QUẠT HÚT ÂM TRẦN 240x240mm	DL-01	ĐÈN DOWNLIGHT ÁNH SÁNG TRẮNG		CÔNG TẮC 1 CHIỀU	+300FFL	Ổ CẮM ĐÔI 3 CHẤU + CAO ĐỘ

CÔNG TRÌNH/PROJECT NAME:

SỬA CHỮA PHÒNG LÀM VIỆC PHÓ GIÁM ĐỐC, PHÒNG NGHIÊN CỨU SƯU TẦM VÀ THƯ VIỆN THUỘC CÔNG TRÌNH TÒA NHÀ BẢO TÀNG CHỨNG TÍCH CHIẾN TRANH

KHÁCH HÀNG/THE CLIENT:

BẢO TÀNG CHỨNG TÍCH CHIẾN TRANH

Địa chỉ/Location:
28 VÕ VĂN TẦN, PHƯỜNG XUÂN HOÀ, TP.HCM

ĐƠN VỊ THIẾT KẾ / DESIGN CONSULTANT
T PLUS ARCHITECTURE DESIGN
Đ.C: 14 Đường Diễn, Phường Xóm Chiếu, TP. HCM
T: 028.3826.8211
E: contact@tplusvn.com

CÔNG TY TNHH THIẾT KẾ KIẾN TRÚC T CỘNG
M.S.D.N: 0313 ... QUẬN 4 - T.P HỒ CHÍ MINH

Giám đốc/Director:
TRẦN CHÍ TRUNG

Chủ trì/Presided by: NGUYỄN THÁI TOÀN	
QLKT/Checked by: NGUYỄN THÁI TOÀN	
Thiết kế/Design by: TRƯƠNG MINH TRIẾT	
Thể hiện/Drawn by: TRƯƠNG MINH TRIẾT	

TÊN BẢN VẼ/DRAWING NAME:

MẶT BẰNG BỐ TRÍ TRẦN, ĐÈN, THIẾT BỊ

HẠNG MỤC/ ITEM	KIẾN TRÚC ARCHITECTURE
LOẠI HỒ SƠ/ DRAWING TITLE	THIẾT KẾ KỸ THUẬT DEVELOPMENT DESIGN
TỈ LỆ/ SCALE	TRÊN BẢN VẼ IN DRAWING
KHỔ GIẤY	A3
SỐ HIỆU BẢN VẼ DRAWING NO.	A1.4
NGÀY PHÁT HÀNH ISSUED DATE	07/2025

STT REV.	NGÀY DATE	NỘI DUNG AMENDMENTS	NGƯỜI THỰC HIỆN APPROVED BY

*LƯU Ý:
- NHÀ THẦU CẦN ĐỐI CHIẾU KÍCH THƯỚC THỰC TẾ TẠI CÔNG TRƯỜNG
- CẦN ĐỌC BẢN VẼ KIẾN TRÚC KẾT HỢP VỚI BẢN VẼ CÁC BỘ MÔN KHÁC

*WARNING:
- CONTRACTOR TO VERIFY ALL DIMENSIONS OF EXISTING WORKS ON SITE BEFORE COMMENCING ANY WORK OR PREPARING SHOP DRAWINGS.
- THIS DRAWING IS TO BE READ IN CONJUNCTION WITH THE SPECCIFATIONS AND CONDITIONS OF CONTRACT.

- MẶT CẮT 1,2,3,4

1/40

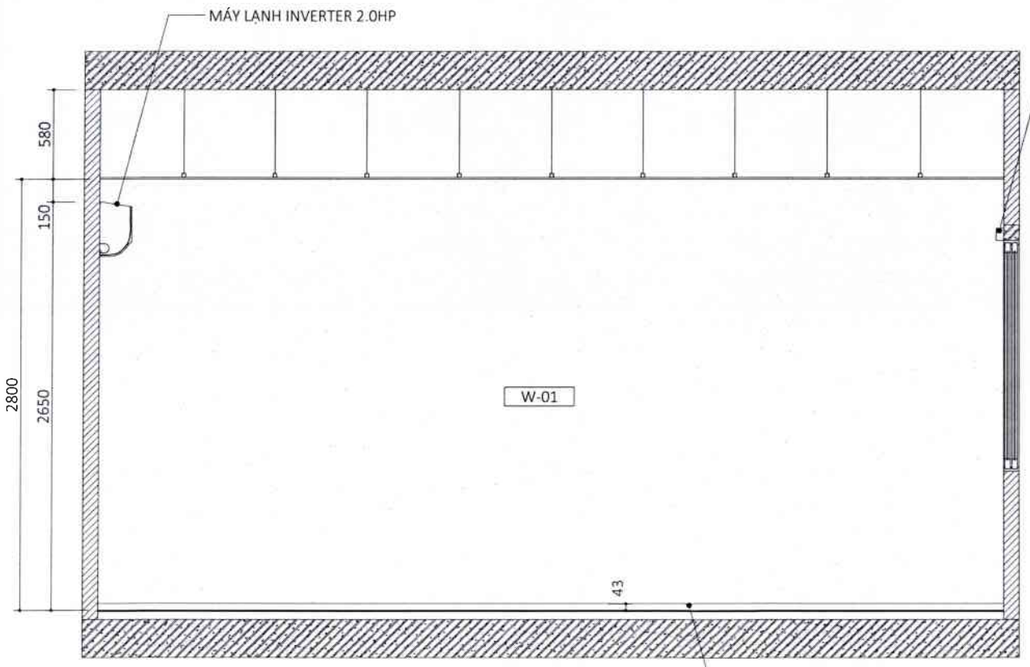

MẶT CẮT 1

LEN CHÂN TƯỜNG NỔI
NHỰA MÀU TRẮNG H=43mm

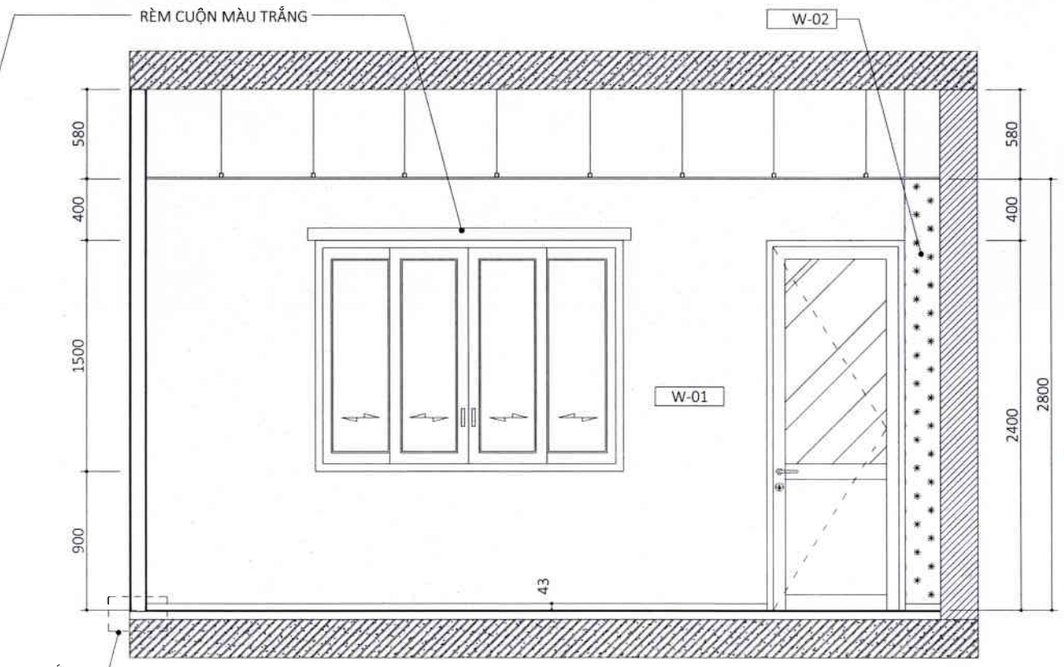

MẶT CẮT 2

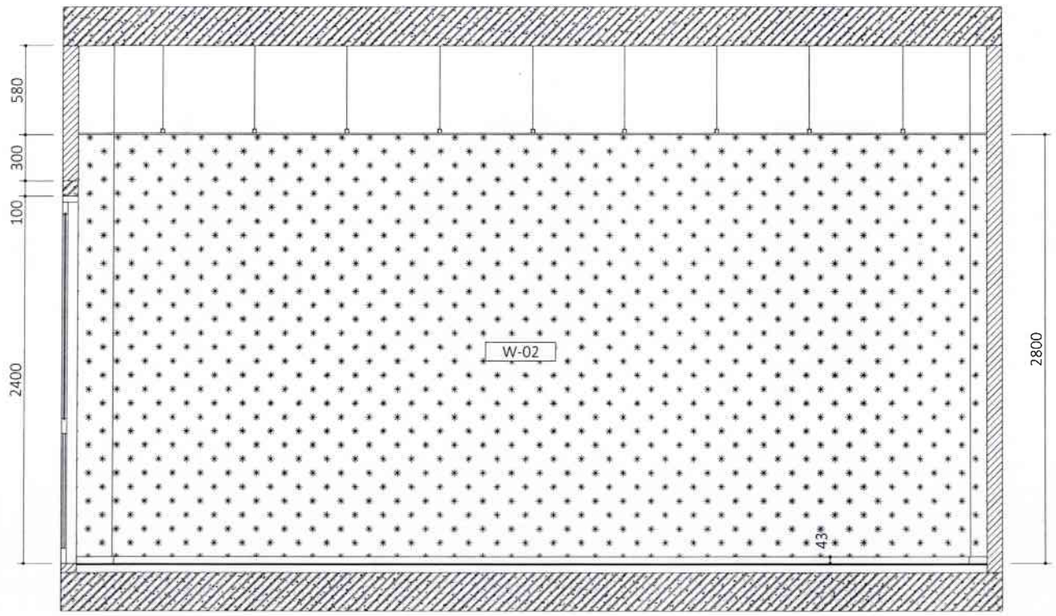

MẶT CẮT 3

CÔNG TY TNHH TƯ VẤN XÂY DỰNG FUH
ĐÃ THẨM TRA
Theo văn bản thẩm tra số 197/BCTT-FH 25
Ngày 19 tháng 01 năm 2025
Chủ trì bộ môn ký tên:

MẶT CẮT 4

HỆ KHUNG TƯỜNG THẠCH CAO

TẤM THẠCH CAO DÀY 9.5mm

SÀN HIỆN TRẠNG

CHI TIẾT 1 TL 1/10

TẤM VINYL VÁN BETON
500x500mm MÀU XÁM

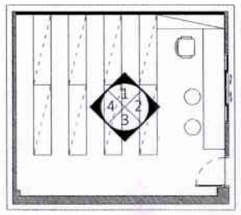

KEYPLAN

GHI CHÚ

W-01	SƠN NƯỚC MÀU XÁM (TƯƠNG TỰ DULUX 40YY 41/054)	W-02	GIẤY DÁN TƯỜNG HÀN QUỐC MÀU XANH (TƯƠNG TỰ DULUX 16BB 19/395)

CÔNG TRÌNH/PROJECT NAME:

SỬA CHỮA PHÒNG LÀM VIỆC PHÓ GIÁM ĐỐC, PHÒNG NGHIÊN CỨU SƯU TẦM VÀ THƯ VIỆN THUỘC CÔNG TRÌNH TÒA NHÀ BẢO TÀNG CHỨNG TÍCH CHIẾN TRANH

KHÁCH HÀNG/THE CLIENT:

BẢO TÀNG
CHỨNG TÍCH CHIẾN TRANH

Địa chỉ/Location:
28 VÕ VĂN TẦN, PHƯỜNG XUÂN HOÀ, TP.HCM

ĐƠN VỊ THIẾT KẾ / DESIGN CONSULTANT

T PLUS ARCHITECTURE DESIGN
Đường Điều, Phường Xóm Chiếu, TP. HCM
T: 028.3826.8211
E: info@tplusvn.com

CÔNG TY TNHH THIẾT KẾ KIẾN TRÚC T CỘNG
QUẬN 4 - T.P HỒ CHÍ MINH

Giám đốc/Director:
TRẦN CHÍ TRUNG

Chủ trì/Presided by: NGUYỄN THÁI TOÀN	
QLKT/Checked by: NGUYỄN THÁI TOÀN	
Thiết kế/Design by: TRƯƠNG MINH TRIẾT	
Thể hiện/Drawn by: TRƯƠNG MINH TRIẾT	

TÊN BẢN VẼ/DRAWING NAME:

MẶT CẮT 1,2,3,4

HẠNG MỤC/ ITEM	KIẾN TRÚC ARCHITECTURE
LOẠI HỒ SƠ/ DRAWING TITLE	THIẾT KẾ KỸ THUẬT DEVELOPMENT DESIGN
TỈ LỆ/ SCALE	TRÊN BẢN VẼ IN DRAWING
KHỔ GIẤY	A3
SỐ HIỆU BẢN VẼ DRAWING NO.	A1.5
NGÀY PHÁT HÀNH ISSUED DATE	07/2025

STT REV	NGÀY DATE	NỘI DUNG AMENDMENTS	NGƯỜI THỰC HIỆN APPROVED BY

*LƯU Ý:
- NHÀ THẦU CẦN ĐỐI CHIẾU KÍCH THƯỚC THỰC TẾ TẠI CÔNG TRƯỜNG
- CẦN ĐỌC BẢN VẼ KIẾN TRÚC KẾT HỢP VỚI BẢN VẼ CÁC BỘ MÔN KHÁC

*WARNING:
- CONTRACTOR TO VERIFY ALL DIMENSIONS OF EXISTING WORKS ON SITE BEFORE COMMENCING ANY WORK OR PREPARING SHOP DRAWINGS
- THIS DRAWING IS TO BE READ IN CONJUNCTION WITH THE SPECCIFATIONS AND CONDITIONS OF CONTRACT

CHI TIẾT CỬA ĐI THƯ VIỆN (D-01)

1/15

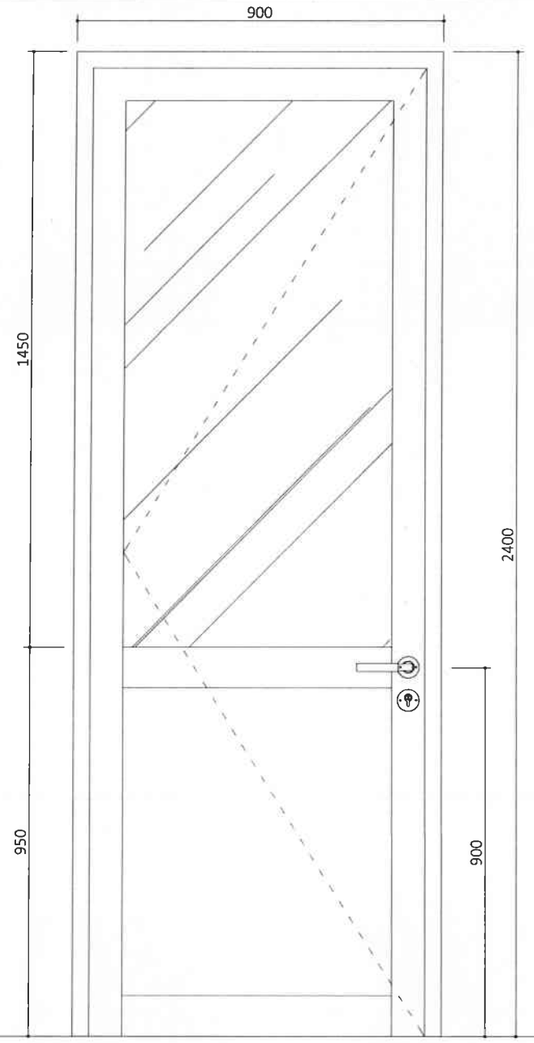

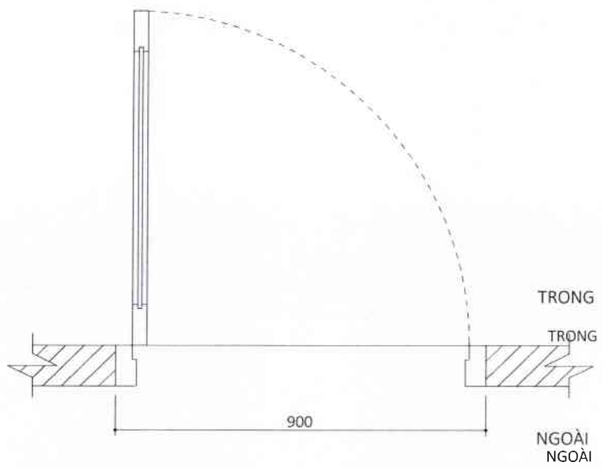

KÍ HIỆU_VỊ TRÍ	D-01_CỬA ĐI THƯ VIỆN
KÍCH THƯỚC	W900 x H2400
SỐ LƯỢNG	01 BỘ
QUY CÁCH	CỬA ĐI 1 CÁNH MỞ, NHÔM XINGFA HỆ 55, TAY NẮM GẠT, KHÓA CƠ
CHẤT LIỆU	KHUNG NHÔM MÀU XÁM NHẠT, KÍNH CƯỜNG LỰC 10mm

CHI TIẾT CỬA SỔ THƯ VIỆN (W-01)

1/15

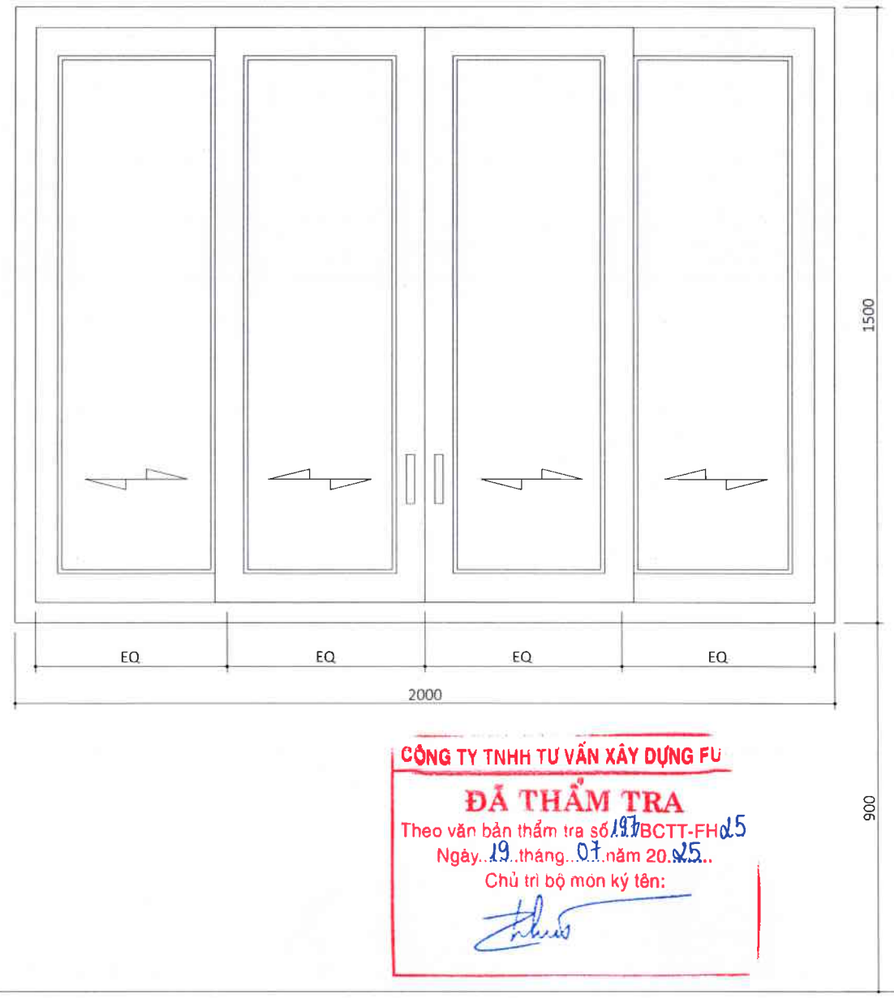

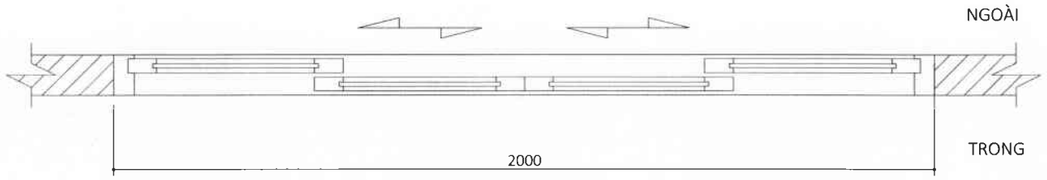

KÍ HIỆU_VỊ TRÍ	W-01_CỬA SỔ THƯ VIỆN
KÍCH THƯỚC	W2000 x H1500
SỐ LƯỢNG	01 BỘ
QUY CÁCH	CỬA SỔ 4 CÁNH LÙA, NHÔM XINGFA HỆ 55
CHẤT LIỆU	KHUNG NHÔM MÀU XÁM NHẠT, KÍNH CƯỜNG LỰC 10mm

CÔNG TY TNHH TƯ VẤN XÂY DỰNG FU
ĐÃ THẨM TRA
Theo văn bản thẩm tra số 197/BCTT-FH.25
Ngày 19 tháng 07 năm 2025
Chủ trì bộ môn ký tên:

CÔNG TRÌNH/PROJECT NAME:

SỬA CHỮA PHÒNG LÀM VIỆC PHÓ GIÁM ĐỐC, PHÒNG NGHIÊN CỨU SƯU TẦM VÀ THƯ VIỆN THUỘC CÔNG TRÌNH TÒA NHÀ BẢO TÀNG CHỨNG TÍCH CHIẾN TRANH

KHÁCH HÀNG/THE CLIENT:

BẢO TÀNG CHỨNG TÍCH CHIẾN TRANH

Địa chỉ/Location:
28 VÕ VĂN TẦN, PHƯỜNG XUÂN HOÀ, TP.HCM

ĐƠN VỊ THIẾT KẾ / DESIGN CONSULTANT
T PLUS ARCHITECTURE DESIGN
CÔNG TY TNHH THIẾT KẾ KIẾN TRÚC T CỘNG
a: 22 Hoàng Diệu, Phường Xóm Chiếu, TP. HCM
t: 0[illegible]211
e: contact@tplusvn.com

Giám đốc/Director
TRẦN CHÍ TRUNG

Chủ trì/Presided by:
NGUYỄN THÁI TOÀN

QLKT/Checked by:
NGUYỄN THÁI TOÀN

Thiết kế/Design by:
TRƯƠNG MINH TRIẾT

Thể hiện/Drawn by:
TRƯƠNG MINH TRIẾT

TÊN BẢN VẼ/DRAWING NAME:

CHI TIẾT CỬA ĐI THƯ VIỆN (D-01)
CHI TIẾT CỬA SỔ THƯ VIỆN (W-01)

HẠNG MỤC/ ITEM	KIẾN TRÚC ARCHITECTURE
LOẠI HỒ SƠ/ DRAWING TITLE	THIẾT KẾ KỸ THUẬT DEVELOPMENT DESIGN
TỈ LỆ/ SCALE	TRÊN BẢN VẼ IN DRAWING
KHỔ GIẤY	A3
SỐ HIỆU BẢN VẼ DRAWING NO.	A1.6
NGÀY PHÁT HÀNH ISSUED DATE	07/2025

STT REV.	NGÀY DATE	NỘI DUNG AMENDMENTS	NGƯỜI THỰC HIỆN APPROVED BY

*LƯU Ý:
- NHÀ THẦU CẦN ĐỐI CHIẾU KÍCH THƯỚC THỰC TẾ TẠI CÔNG TRƯỜNG
- CẦN ĐỌC BẢN VẼ KIẾN TRÚC KẾT HỢP VỚI BẢN VẼ CÁC BỘ MÔN KHÁC

*WARNING
- CONTRACTOR TO VERIFY ALL DIMENSIONS OF EXISTING WORKS ON SITE BEFORE COMMENCING ANY WORK OR PREPARING SHOP DRAWINGS.
- THIS DRAWING IS TO BE READ IN CONJUNCTION WITH THE SPECCIFATIONS AND CONDITIONS OF CONTRACT

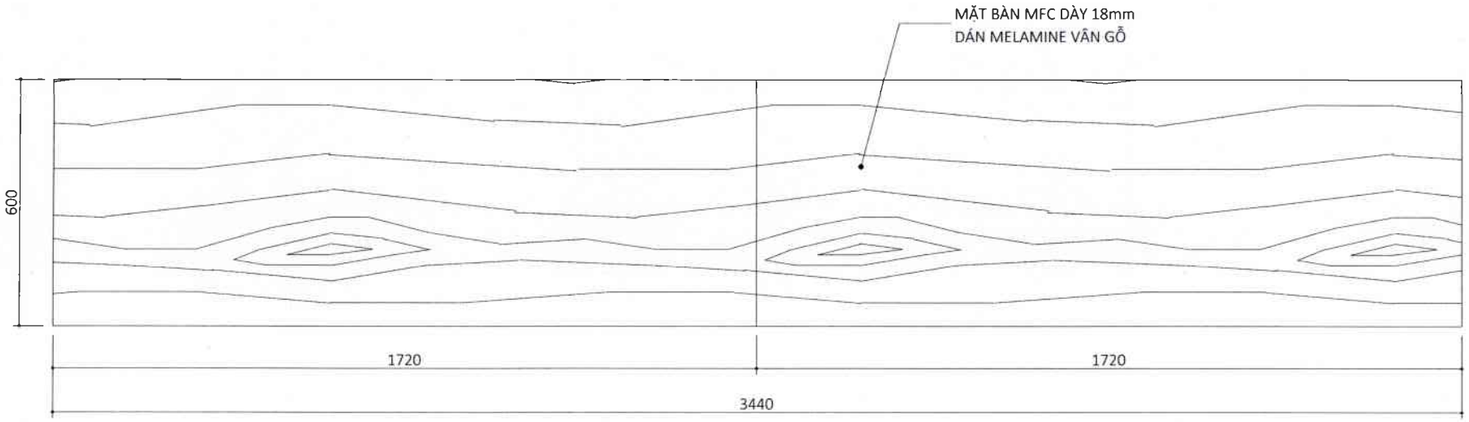

MẶT BẰNG BÀN ĐỌC SÁCH

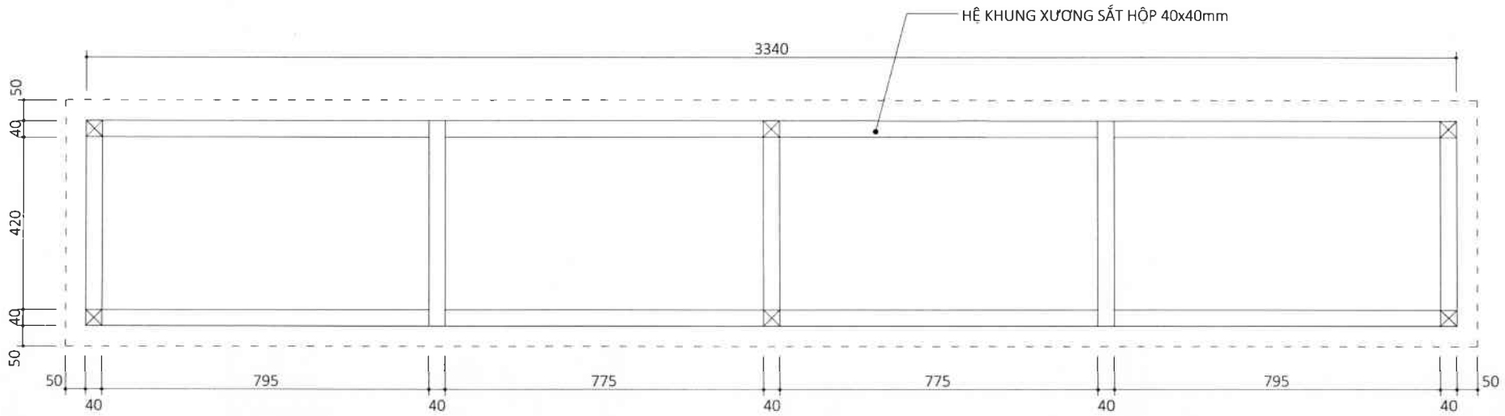

MẶT BẰNG KHUNG XƯƠNG

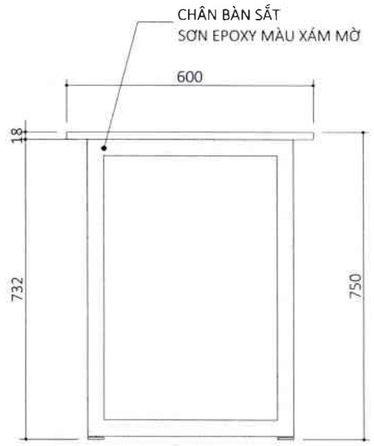

MẶT ĐỨNG BÊN

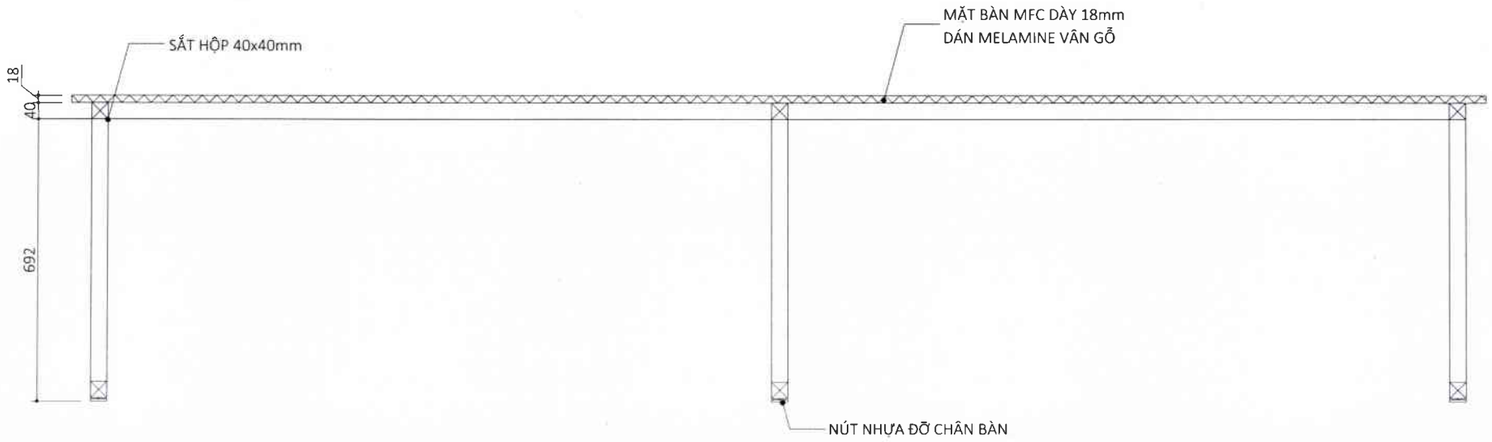

MẶT CẮT NGANG

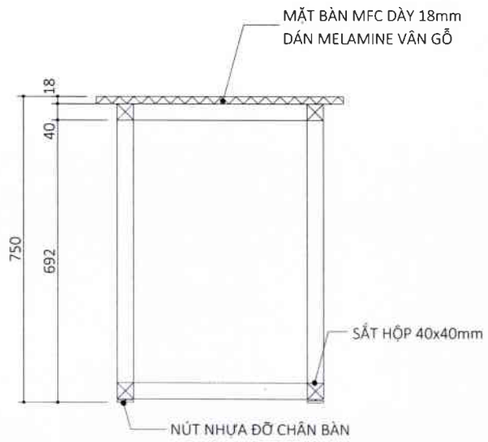

MẶT CẮT DỌC

CÔNG TY TNHH TƯ VẤN XÂY DỰNG
ĐÃ THẨM TRA
Theo văn bản thẩm tra số 197/BCTT-FH-25
Ngày 19 tháng 07 năm 2025
Chủ trì bộ môn ký tên:

CÔNG TRÌNH/PROJECT NAME:

SỬA CHỮA PHÒNG LÀM VIỆC PHÓ GIÁM ĐỐC, PHÒNG NGHIÊN CỨU SƯU TẦM VÀ THƯ VIỆN THUỘC CÔNG TRÌNH TÒA NHÀ BẢO TÀNG CHỨNG TÍCH CHIẾN TRANH

KHÁCH HÀNG/THE CLIENT:

BẢO TÀNG CHỨNG TÍCH CHIẾN TRANH

Địa chỉ/Location:
28 VÕ VĂN TẦN, PHƯỜNG XUÂN HOÀ, TP.HCM

ĐƠN VỊ THIẾT KẾ / DESIGN CONSULTANT
T PLUS ARCHITECTURE DESIGN
a: 20 Hoàng Diệu, Phường Xóm Chiếu, TP. HCM
p: 0903226411
e: contact@tplusvn.com

CÔNG TY TNHH THIẾT KẾ KIẾN TRÚC T CỘNG
M.S.D.N: 0312264311
QUẬN 4 - T.P HỒ CHÍ MINH

Giám đốc/Director:
TRẦN CHÍ TRUNG

Chủ trì/Presided by: NGUYỄN THÁI TOÀN	
QLKT/Checked by: NGUYỄN THÁI TOÀN	
Thiết kế/Design by: TRƯƠNG MINH TRIẾT	
Thể hiện/Drawn by: TRƯƠNG MINH TRIẾT	

TÊN BẢN VẼ/DRAWING NAME:

CHI TIẾT BÀN ĐỌC SÁCH (Fur-01)

HẠNG MỤC/ ITEM	KIẾN TRÚC ARCHITECTURE
LOẠI HỒ SƠ/ DRAWING TITLE	THIẾT KẾ KỸ THUẬT DEVELOPMENT DESIGN
TỈ LỆ/ SCALE	TRÊN BẢN VẼ IN DRAWING
KHỔ GIẤY	A3
SỐ HIỆU BẢN VẼ DRAWING NO.	A1.7
NGÀY PHÁT HÀNH ISSUED DATE	07/2025

STT REV.	NGÀY DATE	NỘI DUNG AMENDMENTS	NGƯỜI THỰC HIỆN APPROVED BY

*LƯU Ý:
- NHÀ THẦU CẦN ĐỐI CHIẾU KÍCH THƯỚC THỰC TẾ TẠI CÔNG TRƯỜNG
- CẦN ĐỌC BẢN VẼ KIẾN TRÚC KẾT HỢP VỚI BẢN VẼ CÁC BỘ MÔN KHÁC

*WARNING:
- CONTRACTOR TO VERIFY ALL DIMENSIONS OF EXISTING WORKS ON SITE BEFORE COMMENCING ANY WORK OR PREPARING SHOP DRAWINGS.
- THIS DRAWING IS TO BE READ IN CONJUNCTION WITH THE SPECCIFATIONS AND CONDITIONS OF CONTRACT.

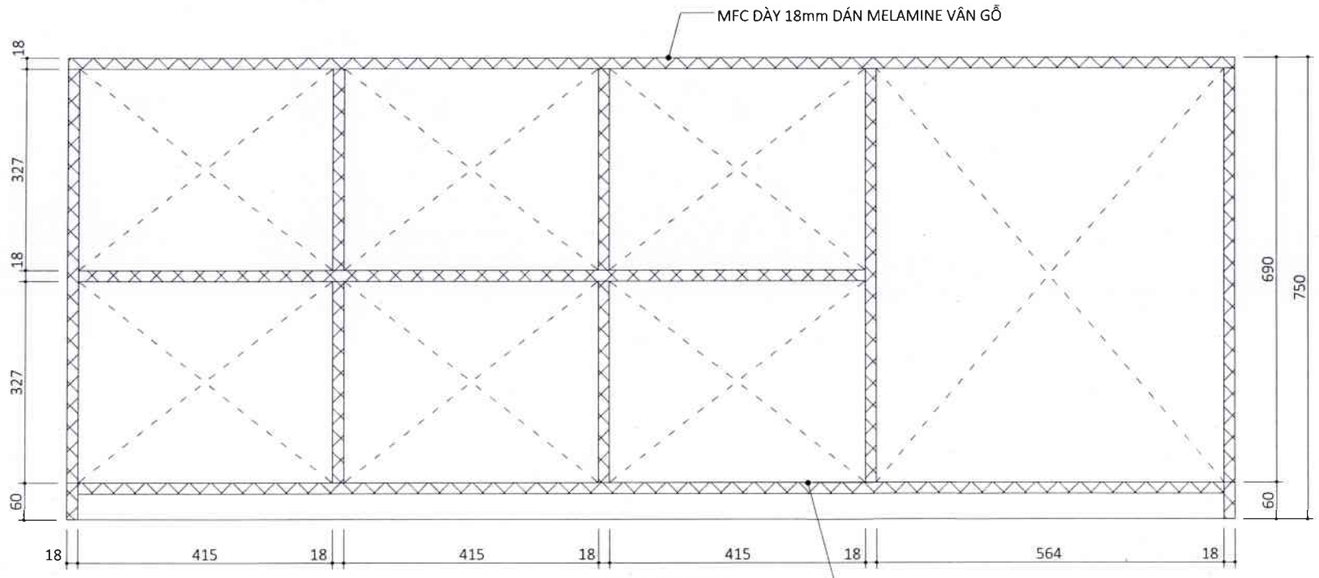

MẶT CẮT NGANG

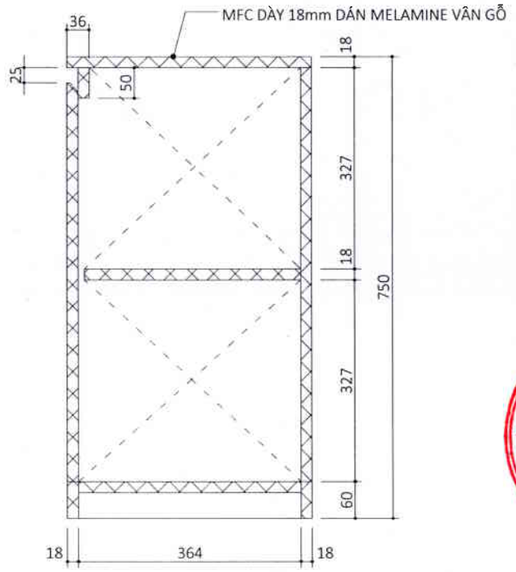

MẶT CẮT DỌC 1

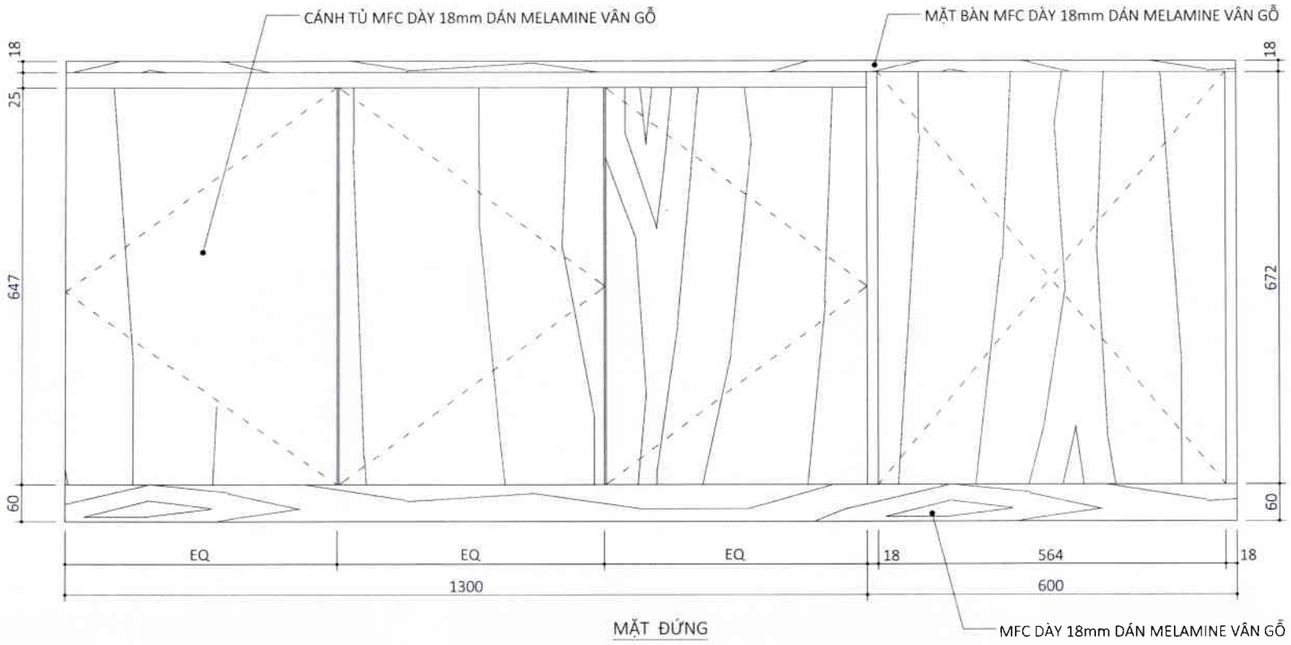

MẶT ĐỨNG

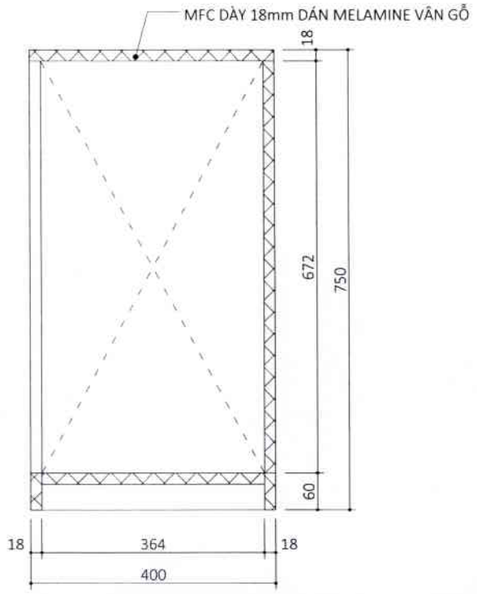

MẶT CẮT DỌC 2

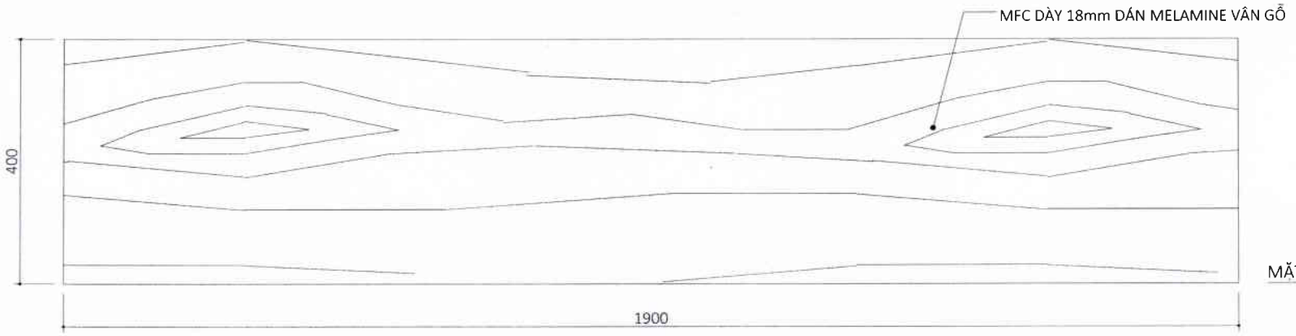

MẶT BẰNG

CÔNG TY TNHH TƯ VẤN XÂY DỰNG FU...
ĐÃ THẨM TRA
Theo văn bản thẩm tra số 197/BCTT-FH25
Ngày 19 tháng 07 năm 2025
Chủ trì bộ môn ký tên:

CÔNG TRÌNH/PROJECT NAME:

SỬA CHỮA PHÒNG LÀM VIỆC PHÓ GIÁM ĐỐC, PHÒNG NGHIÊN CỨU SƯU TẦM VÀ THƯ VIỆN THUỘC CÔNG TRÌNH TÒA NHÀ BẢO TÀNG CHỨNG TÍCH CHIẾN TRANH

KHÁCH HÀNG/THE CLIENT:

BẢO TÀNG CHỨNG TÍCH CHIẾN TRANH

Địa chỉ/Location:
28 VÕ VĂN TẦN, PHƯỜNG XUÂN HOÀ, TP.HCM

ĐƠN VỊ THIẾT KẾ/ DESIGN CONSULTANT
T PLUS ARCHITECTURE DESIGN
Số 8 Đường Số 1, Phường Xóm Chiếu, TP. HCM
T. 028.3626.8211
info@tplusvn.com

CÔNG TY TNHH THIẾT KẾ KIẾN TRÚC T CÔNG
M.S.D.N: 0312...
QUẬN 4 - T.P HỒ CHÍ MINH

Giám đốc/Director:
TRẦN CHÍ TRUNG

Chủ trì/Presided by:
NGUYỄN THÁI TOÀN

QLKT/Checked by:
NGUYỄN THÁI TOÀN

Thiết kế/Design by:
TRƯƠNG MINH TRIẾT

Thể hiện/Drawn by:
TRƯƠNG MINH TRIẾT

TÊN BẢN VẼ/DRAWING NAME:

CHI TIẾT BÀN SOẠN (Fur-02)

HẠNG MỤC/ ITEM	KIẾN TRÚC ARCHITECTURE
LOẠI HỒ SƠ/ DRAWING TITLE	THIẾT KẾ KỸ THUẬT DEVELOPMENT DESIGN
TỈ LỆ/ SCALE	TRÊN BẢN VẼ IN DRAWING
KHỔ GIẤY	A3
SỐ HIỆU BẢN VẼ DRAWING NO.	A1.8
NGÀY PHÁT HÀNH ISSUED DATE	07/2025

STT REV.	NGÀY DATE	NỘI DUNG AMENDMENTS	NGƯỜI THỰC HIỆN APPROVED BY

*LƯU Ý:
- NHÀ THẦU CẦN ĐỐI CHIẾU KÍCH THƯỚC THỰC TẾ TẠI CÔNG TRƯỜNG
- CẦN ĐỌC BẢN VẼ KIẾN TRÚC KẾT HỢP VỚI BẢN VẼ CÁC BỘ MÔN KHÁC

*WARNING:
- CONTRACTOR TO VERIFY ALL DIMENSIONS OF EXISTING WORKS ON SITE BEFORE COMMENCING ANY WORK OR PREPARING SHOP DRAWINGS.
- THIS DRAWING IS TO BE READ IN CONJUNCTION WITH THE SPECCIFATIONS AND CONDITIONS OF CONTRACT.

- MẶT BẰNG THÁO DỠ HIỆN TRẠNG 1/40

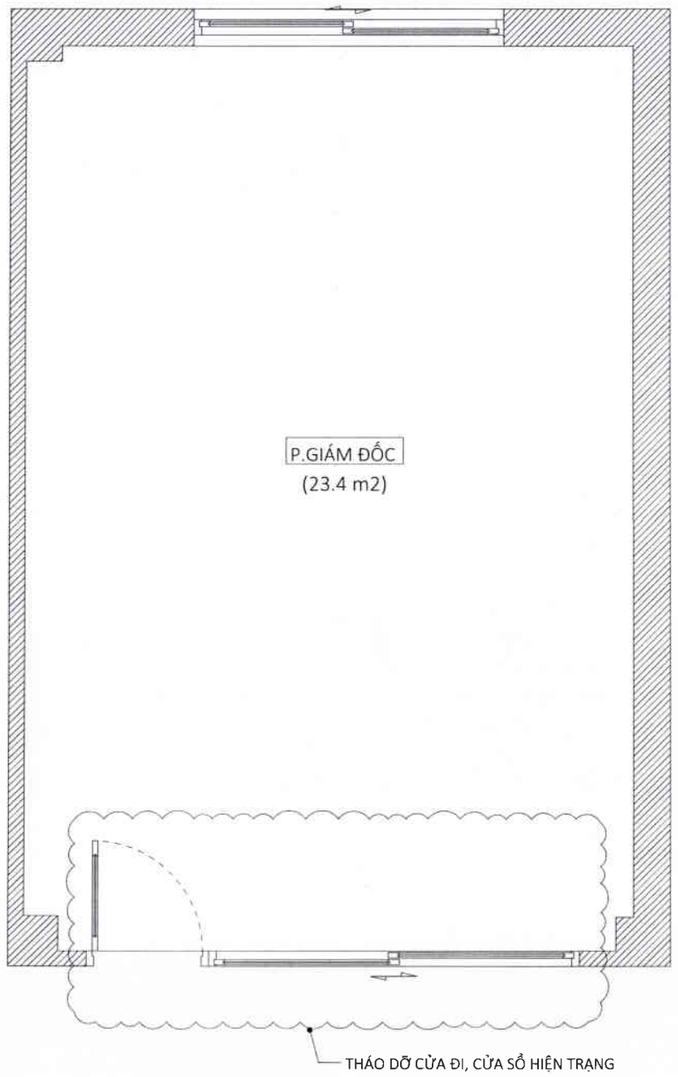

*THÁO DỠ TẤT CẢ CÁC THIẾT BỊ GẮN TRẦN VÀ TƯỜNG BAO GỒM: ĐÈN, QUẠT, MÁY ĐIỀU HÒA, RÈM,...

*THAY MỚI TẤT CẢ ĐỒ NỘI THẤT HIỆN TRẠNG

- MẶT BẰNG CẢI TẠO 1/40

CÔNG TY TNHH TƯ VẤN XÂY DỰNG FU...
ĐÃ THẨM TRA
Văn bản thẩm tra số 197/BCTT-FH25
Ngày 19 tháng 07 năm 2025
Chủ trì bộ môn ký tên:

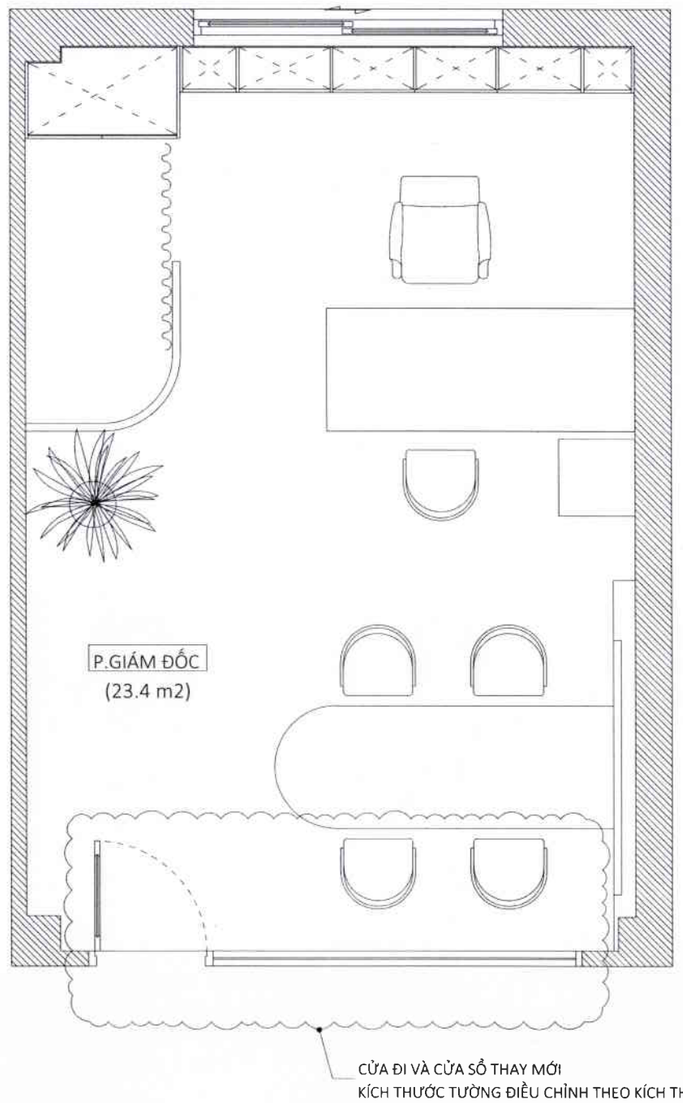

CÔNG TRÌNH/PROJECT NAME:

SỬA CHỮA PHÒNG LÀM VIỆC PHÓ GIÁM ĐỐC, PHÒNG NGHIÊN CỨU SƯU TẦM VÀ THƯ VIỆN THUỘC CÔNG TRÌNH TÒA NHÀ BẢO TÀNG CHỨNG TÍCH CHIẾN TRANH

KHÁCH HÀNG/THE CLIENT:

BẢO TÀNG CHỨNG TÍCH CHIẾN TRANH

Địa chỉ/Location:
28 VÕ VĂN TẦN, PHƯỜNG XUÂN HOÀ, TP.HCM

ĐƠN VỊ THIẾT KẾ / DESIGN CONSULTANT
T PLUS ARCHITECTURE DESIGN
[illegible] Điều, Phường Xóm Chiếu, TP. HCM
[illegible]3826 8211
[illegible]@tplusvn.com

CÔNG TY TNHH THIẾT KẾ KIẾN TRÚC T CỘNG
M.S.D.N: 0312[illegible] QUẬN 4 - TP HỒ CHÍ MINH

Giám đốc/Director:
TRẦN CHÍ TRUNG

Chủ trì/Presided by:
NGUYỄN THÁI TOÀN

QLKT/Checked by:
NGUYỄN THÁI TOÀN

Thiết kế/Design by:
TRƯƠNG MINH TRIẾT

Thể hiện/Drawn by:
TRƯƠNG MINH TRIẾT

TÊN BẢN VẼ/DRAWING NAME:

MẶT BẰNG THÁO DỠ HIỆN TRẠNG
MẶT BẰNG CẢI TẠO

HẠNG MỤC/ ITEM	KIẾN TRÚC ARCHITECTURE
LOẠI HỒ SƠ/ DRAWING TITLE	THIẾT KẾ KỸ THUẬT DEVELOPMENT DESIGN
TỈ LỆ/ SCALE	TRÊN BẢN VẼ IN DRAWING
KHỔ GIẤY	A3
SỐ HIỆU BẢN VẼ DRAWING NO.	A2.1
NGÀY PHÁT HÀNH ISSUED DATE	07/2025

STT REV.	NGÀY DATE	NỘI DUNG AMENDMENTS	NGƯỜI THỰC HIỆN APPROVED BY

*LƯU Ý:
- NHÀ THẦU CẦN ĐỐI CHIẾU KÍCH THƯỚC THỰC TẾ TẠI CÔNG TRƯỜNG
- CẦN ĐỌC BẢN VẼ KIẾN TRÚC KẾT HỢP VỚI BẢN VẼ CÁC BỘ MÔN KHÁC

*WARNING:
- CONTRACTOR TO VERIFY ALL DIMENSIONS OF EXISTING WORKS ON SITE BEFORE COMMENCING ANY WORK OR PREPARING SHOP DRAWINGS.
- THIS DRAWING IS TO BE READ IN CONJUNCTION WITH THE SPECCIFATIONS AND CONDITIONS OF CONTRACT.

- MẶT BẰNG BỐ TRÍ, ĐỊNH VỊ NỘI THẤT

NG TY TNHH TƯ VẤN XÂY DỰNG
ĐÃ THẨM TRA
eo văn bản thẩm tra số 197/BCTT-FH25
Ngày 19 tháng 07 năm 2025
Chủ trì bộ môn ký tên:

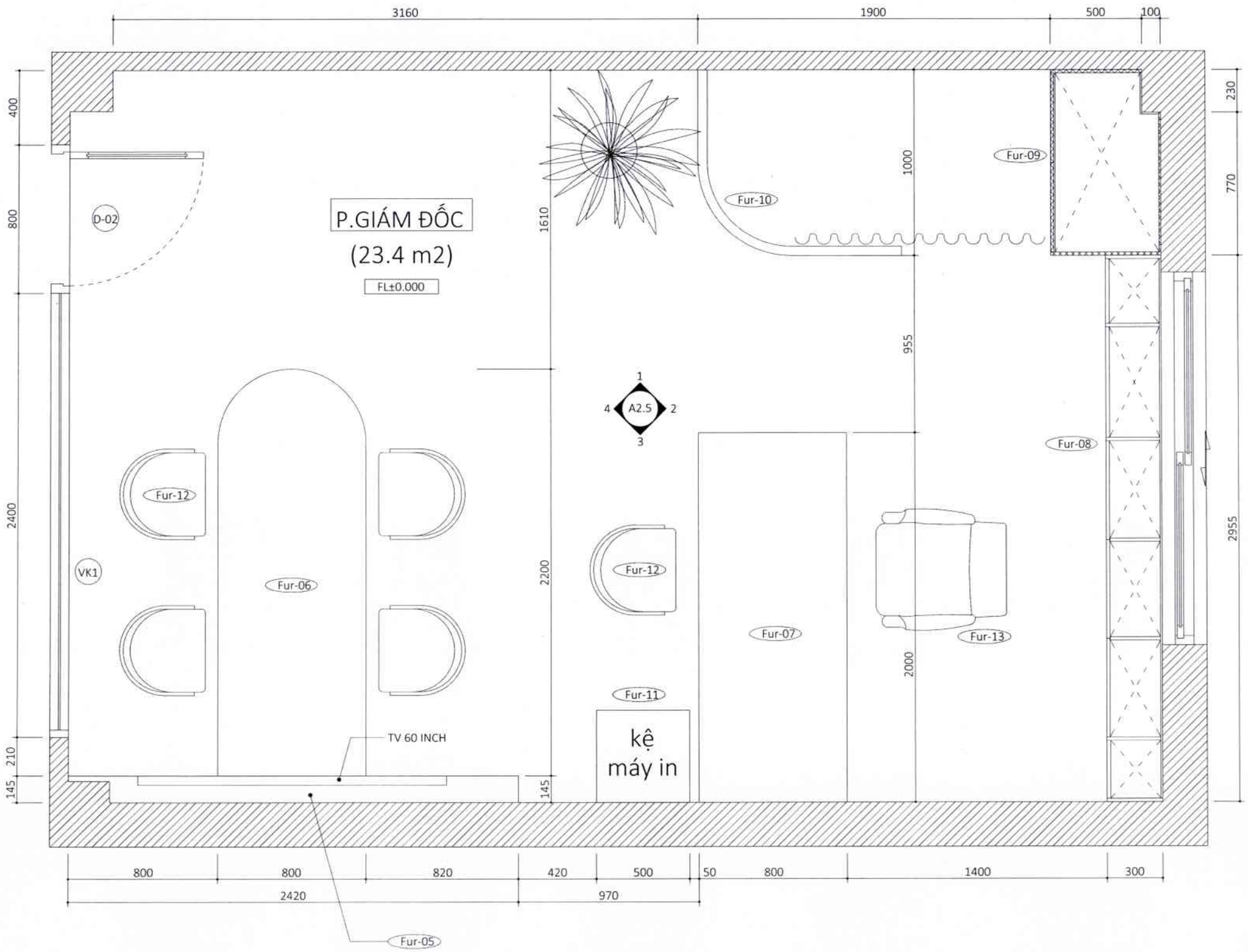

GHI CHÚ

D-02 CỬA ĐI | VK1 VÁCH KÍNH FIX | Fur-05 VÁCH TV | Fur-06 BÀN HỌP | Fur-07 BÀN GIÁM ĐỐC | Fur-08 TỦ HỒ SƠ | Fur-09 TỦ ĐỒ ÁO | Fur-10 VÁCH NGĂN THAY ĐỒ | Fur-11 KỆ MÁY IN | Fur-12 GHẾ HỌP | Fur-13 GHẾ GIÁM ĐỐC

CÔNG TRÌNH/PROJECT NAME:

SỬA CHỮA PHÒNG LÀM VIỆC PHÓ GIÁM ĐỐC, PHÒNG NGHIÊN CỨU SƯU TẦM VÀ THƯ VIỆN THUỘC CÔNG TRÌNH TÒA NHÀ BẢO TÀNG CHỨNG TÍCH CHIẾN TRANH

KHÁCH HÀNG/THE CLIENT:

BẢO TÀNG CHỨNG TÍCH CHIẾN TRANH

Địa chỉ/Location:
28 VÕ VĂN TẦN, PHƯỜNG XUÂN HOÀ, TP.HCM

ĐƠN VỊ THIẾT KẾ/DESIGN CONSULTANT
T PLUS ARCHITECTURE DESIGN
a: 32 Hoàng Diệu, Phường Vĩnh Hiệu, TP. HCM
p: 0903 226431
e: contact@tplusvn.com
CÔNG TY TNHH THIẾT KẾ KIẾN TRÚC T CÔNG
QUẬN 4 - T.P HỒ CHÍ MINH

Giám đốc/Director:
TRẦN CHÍ TRUNG

Chủ trì/Presided by: NGUYỄN THÁI TOÀN	
QLKT/Checked by: NGUYỄN THÁI TOÀN	
Thiết kế/Design by: TRƯƠNG MINH TRIẾT	
Thể hiện/Drawn by: TRƯƠNG MINH TRIẾT	

TÊN BẢN VẼ/DRAWING NAME:

MẶT BẰNG BỐ TRÍ, ĐỊNH VỊ NỘI THẤT

HẠNG MỤC/ ITEM	KIẾN TRÚC ARCHITECTURE
LOẠI HỒ SƠ/ DRAWING TITLE	THIẾT KẾ KỸ THUẬT DEVELOPMENT DESIGN
TỈ LỆ/ SCALE	TRÊN BẢN VẼ IN DRAWING
KHỔ GIẤY	A3
SỐ HIỆU BẢN VẼ DRAWING NO.	A2.2
NGÀY PHÁT HÀNH ISSUED DATE	07/2025

STT REV	NGÀY DATE	NỘI DUNG AMENDMENTS	NGƯỜI THỰC HIỆN APPROVED BY

*LƯU Ý:
- NHÀ THẦU CẦN ĐỐI CHIẾU KÍCH THƯỚC THỰC TẾ TẠI CÔNG TRƯỜNG
- CẦN ĐỌC BẢN VẼ KIẾN TRÚC KẾT HỢP VỚI BẢN VẼ CÁC BỘ MÔN KHÁC

*WARNING:
- CONTRACTOR TO VERIFY ALL DIMENSIONS OF EXISTING WORKS ON SITE BEFORE COMMENCING ANY WORK OR PREPARING SHOP DRAWINGS.
- THIS DRAWING IS TO BE READ IN CONJUNCTION WITH THE SPECCIFATIONS AND CONDITIONS OF CONTRACT

MẶT BẰNG LÁT SÀN, ĐỊNH VỊ LEN TƯỜNG

ÔNG TY TNHH TƯ VẤN XÂY DỰNG F
ĐÃ THẨM TRA
Theo văn bản thẩm tra số 191/BCTT-FH25
Ngày 19 tháng 07 năm 2025
Chủ trì bộ môn ký tên:

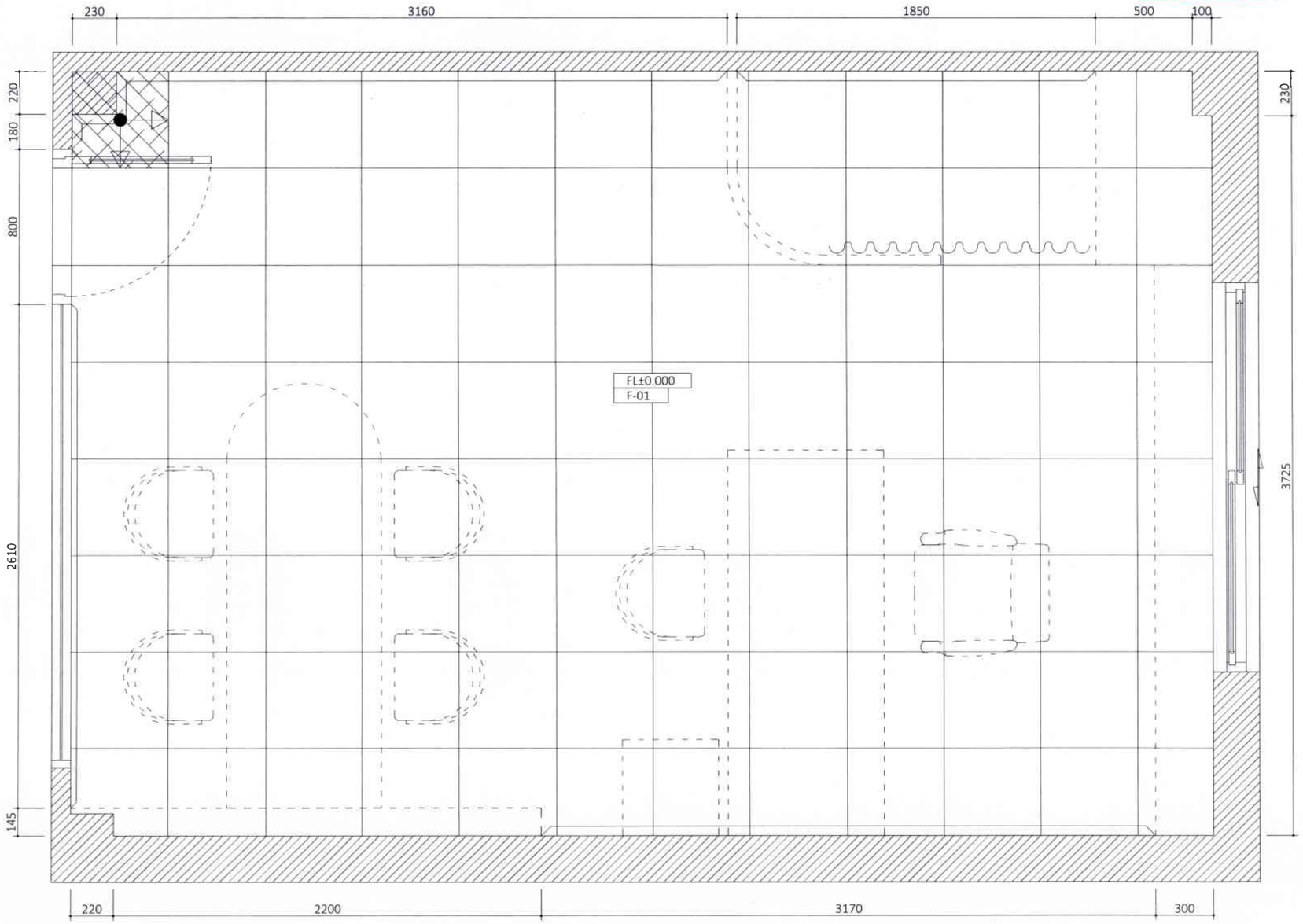

GHI CHÚ

F-01 TẤM VINYL VÂN BETON MÀU XÁM NHẠT KÍCH THƯỚC 500x500mm

LEN CHÂN TƯỜNG NỔI NHỰA MÀU TRẮNG H=43mm

VIÊN LÁT ĐẦU TIÊN

CÔNG TRÌNH/PROJECT NAME:

SỬA CHỮA PHÒNG LÀM VIỆC PHÓ GIÁM ĐỐC, PHÒNG NGHIÊN CỨU SƯU TẦM VÀ THƯ VIỆN THUỘC CÔNG TRÌNH TÒA NHÀ BẢO TÀNG CHỨNG TÍCH CHIẾN TRANH

KHÁCH HÀNG/THE CLIENT:

BẢO TÀNG CHỨNG TÍCH CHIẾN TRANH

Địa chỉ/Location:
28 VÕ VĂN TẦN, PHƯỜNG XUÂN HOÀ, TP.HCM

ĐƠN VỊ THIẾT KẾ / DESIGN CONSULTANT

T PLUS ARCHITECTURE DESIGN
22 Hoàng Diệu, Phường Xóm Chiếu, TP. HCM
t: 028 3825 8211
e: contact@tplusvn.com

CÔNG TY TNHH THIẾT KẾ KIẾN TRÚC T CỘNG
QUẬN 4 - T.P HỒ CHÍ MINH

Giám đốc/Director
TRẦN CHÍ TRUNG

Chủ trì/Presided by NGUYỄN THÁI TOÀN	
QLKT/Checked by: NGUYỄN THÁI TOÀN	
Thiết kế/Design by: TRƯƠNG MINH TRIẾT	
Thể hiện/Drawn by TRƯƠNG MINH TRIẾT	

TÊN BẢN VẼ/DRAWING NAME:

MẶT BẰNG LÁT SÀN
ĐỊNH VỊ LEN TƯỜNG

HẠNG MỤC/ ITEM	KIẾN TRÚC ARCHITECTURE
LOẠI HỒ SƠ/ DRAWING TITLE	THIẾT KẾ KỸ THUẬT DEVELOPMENT DESIGN
TỈ LỆ/ SCALE	TRÊN BẢN VẼ IN DRAWING
KHỔ GIẤY	A3
SỐ HIỆU BẢN VẼ DRAWING NO.	A2.3
NGÀY PHÁT HÀNH ISSUED DATE	07/2025

STT REV.	NGÀY DATE	NỘI DUNG AMENDMENTS	NGƯỜI THỰC HIỆN APPROVED BY

*LƯU Ý:
- NHÀ THẦU CẦN ĐỐI CHIẾU KÍCH THƯỚC THỰC TẾ TẠI CÔNG TRƯỜNG
- CẦN ĐỌC BẢN VẼ KIẾN TRÚC KẾT HỢP VỚI BẢN VẼ CÁC BỘ MÔN KHÁC

*WARNING:
- CONTRACTOR TO VERIFY ALL DIMENSIONS OF EXISTING WORKS ON SITE BEFORE COMMENCING ANY WORK OR PREPARING SHOP DRAWINGS.
- THIS DRAWING IS TO BE READ IN CONJUNCTION WITH THE SPECCIFATIONS AND CONDITIONS OF CONTRACT

MẶT BẰNG BỐ TRÍ TRẦN, ĐÈN, THIẾT BỊ

NG TY TNHH TƯ VẤN XÂY DỰNG F...
ĐÃ THẨM TRA
o văn bản thẩm tra số 197/BCTT-FH 25
Ngày 19 tháng 07 năm 2025
Chủ trì bộ môn ký tên:

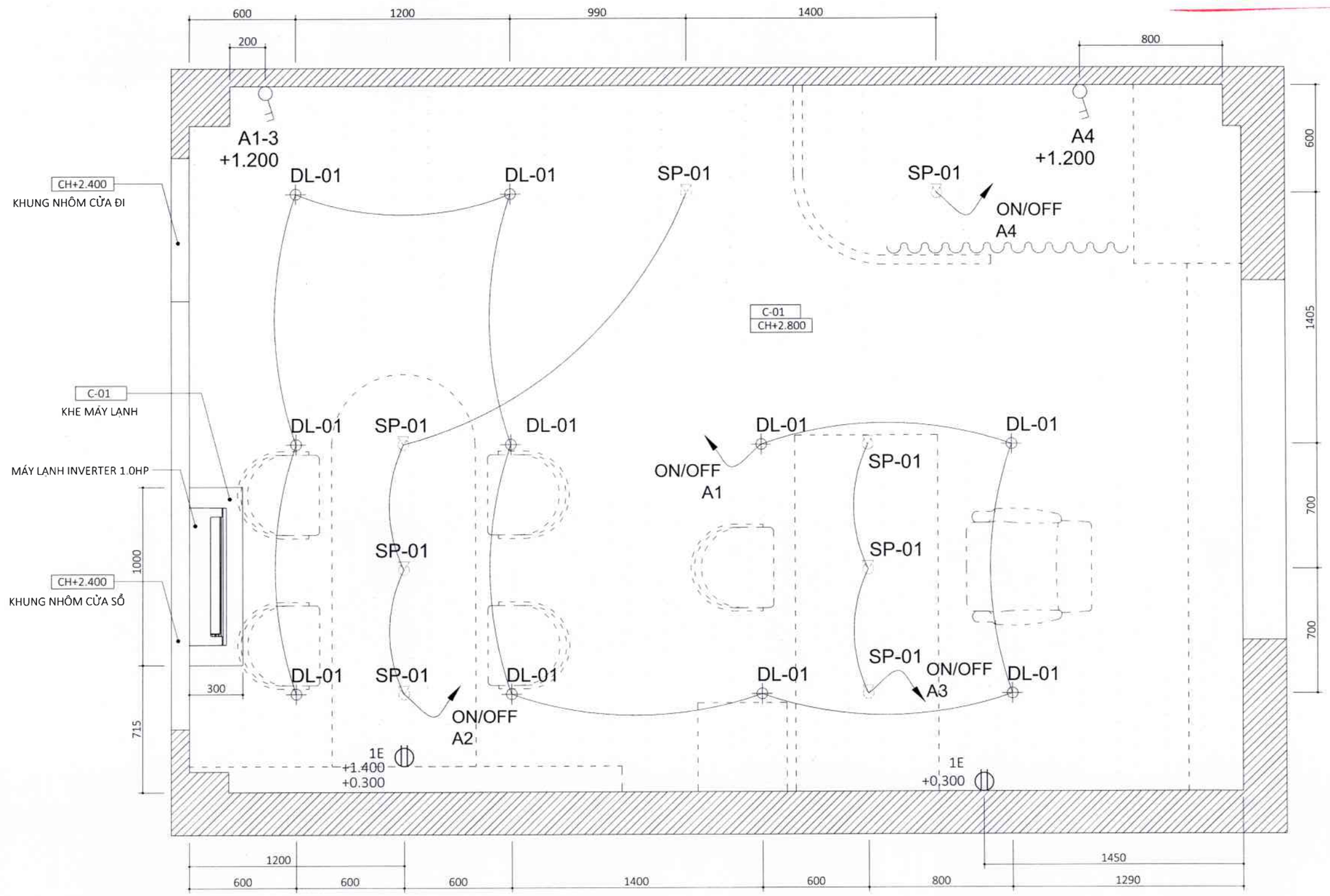

GHI CHÚ VẬT LIỆU		GHI CHÚ THIẾT BỊ					
C-01	THẠCH CAO SƠN NƯỚC MÀU XÁM (TƯƠNG TỰ DULUX 40YY 41/054)	DL-01	ĐÈN DOWNLIGHT ÁNH SÁNG TRẮNG	SP-01	ĐÈN SPOTLIGHT ÁNH SÁNG ẤM	CÔNG TẮC 1 CHIỀU	+300FFL Ổ CẮM ĐÔI 3 CHẤU + CAO ĐỘ

CÔNG TRÌNH/PROJECT NAME:
SỬA CHỮA PHÒNG LÀM VIỆC PHÓ GIÁM ĐỐC, PHÒNG NGHIÊN CỨU SƯU TẦM VÀ THƯ VIỆN THUỘC CÔNG TRÌNH TÒA NHÀ BẢO TÀNG CHỨNG TÍCH CHIẾN TRANH

KHÁCH HÀNG/THE CLIENT:
BẢO TÀNG CHỨNG TÍCH CHIẾN TRANH

Địa chỉ/Location:
28 VÕ VĂN TẦN, PHƯỜNG XUÂN HOÀ, TP.HCM

ĐƠN VỊ THIẾT KẾ / DESIGN CONSULTANT
T PLUS ARCHITECTURE DESIGN
Đ/c: 23 Hoàng Diệu, Phường Xóm Chiếu, TP. HCM
Tel: 0028 8826 8211
Email: contact@tplus.vn.com
CÔNG TY TNHH THIẾT KẾ KIẾN TRÚC T CỘNG
M.S.D.N: 0312264371
QUẬN 4 - T.P HỒ CHÍ MINH
Giám đốc/Director:
TRẦN CHÍ TRUNG

Chủ trì/Presided by: NGUYỄN THÁI TOÀN	
QLKT/Checked by: NGUYỄN THÁI TOÀN	
Thiết kế/Design by: TRƯƠNG MINH TRIẾT	
Thể hiện/Drawn by: TRƯƠNG MINH TRIẾT	

TÊN BẢN VẼ/DRAWING NAME:
MẶT BẰNG BỐ TRÍ TRẦN, ĐÈN, THIẾT BỊ

HẠNG MỤC/ ITEM	KIẾN TRÚC ARCHITECTURE
LOẠI HỒ SƠ/ DRAWING TITLE	THIẾT KẾ KỸ THUẬT DEVELOPMENT DESIGN
TỈ LỆ/ SCALE	TRÊN BẢN VẼ IN DRAWING
KHỔ GIẤY	A3
SỐ HIỆU BẢN VẼ DRAWING NO.	A2.4
NGÀY PHÁT HÀNH ISSUED DATE	07/2025

STT REV	NGÀY DATE	NỘI DUNG AMENDMENTS	NGƯỜI THỰC HIỆN APPROVED BY

*LƯU Ý:
- NHÀ THẦU CẦN ĐỐI CHIẾU KÍCH THƯỚC THỰC TẾ TẠI CÔNG TRƯỜNG
- CẦN ĐỌC BẢN VẼ KIẾN TRÚC KẾT HỢP VỚI BẢN VẼ CÁC BỘ MÔN KHÁC

*WARNING:
- CONTRACTOR TO VERIFY ALL DIMENSIONS OF EXISTING WORKS ON SITE BEFORE COMMENCING ANY WORK OR PREPARING SHOP DRAWINGS.
- THIS DRAWING IS TO BE READ IN CONJUNCTION WITH THE SPECCIFATIONS AND CONDITIONS OF CONTRACT.

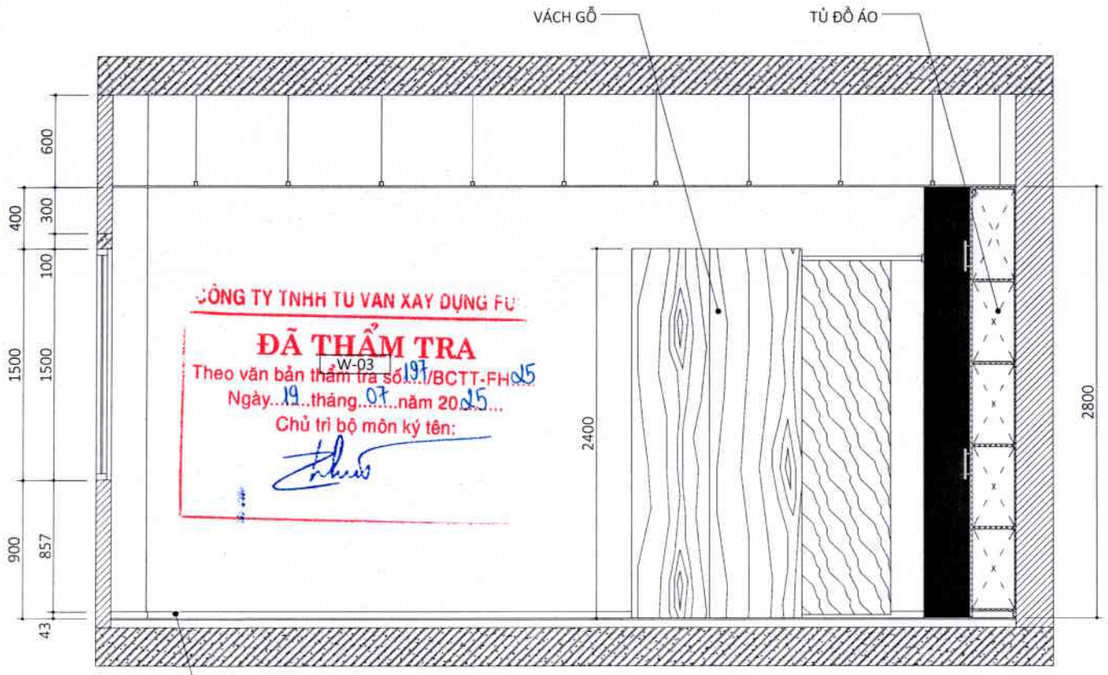

MẶT CẮT 1

CÔNG TY TNHH TƯ VẤN XÂY DỰNG FU
ĐÃ THẨM TRA
Theo văn bản thẩm tra số 197/BCTT-FH-25
Ngày 19 tháng 07 năm 2025
Chủ trì bộ môn ký tên:

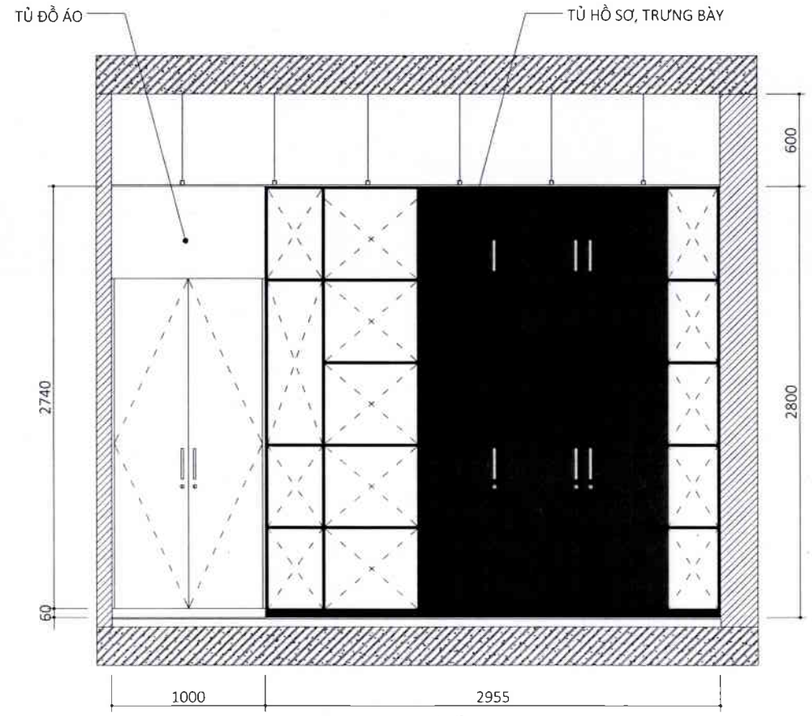

MẶT CẮT 2

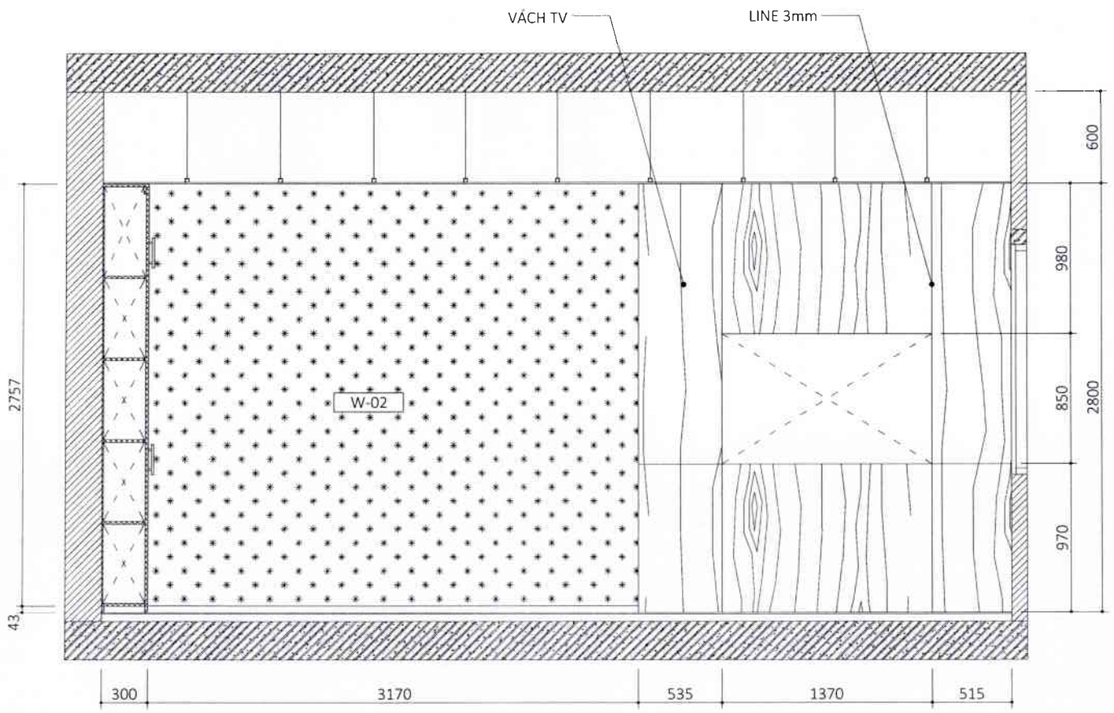

MẶT CẮT 3

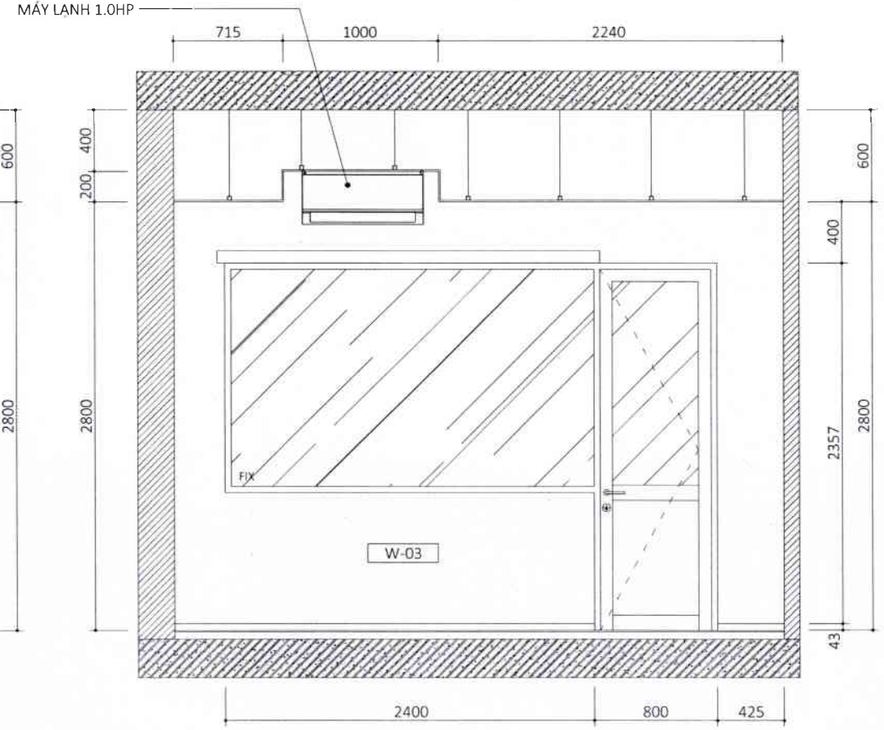

MẶT CẮT 4

GHI CHÚ

W-02 GIẤY DÁN TƯỜNG HÀN QUỐC MÀU XANH (TƯƠNG TỰ DULUX 16BB 19/395)

W-03 SƠN NƯỚC MÀU TRẮNG

CÔNG TRÌNH/PROJECT NAME:

SỬA CHỮA PHÒNG LÀM VIỆC PHÓ GIÁM ĐỐC, PHÒNG NGHIÊN CỨU SƯU TẦM VÀ THƯ VIỆN THUỘC CÔNG TRÌNH TÒA NHÀ BẢO TÀNG CHỨNG TÍCH CHIẾN TRANH

KHÁCH HÀNG/THE CLIENT:

BẢO TÀNG CHỨNG TÍCH CHIẾN TRANH

Địa chỉ/Location:
28 VÕ VĂN TẦN, PHƯỜNG XUÂN HOÀ, TP.HCM

ĐƠN VỊ THIẾT KẾ/ DESIGN CONSULTANT

T PLUS ARCHITECTURE DESIGN
Q.Bình Thạnh, Phường Xóm Chiếu, TP. HCM
t: 028 3826 8211
e: info@tplusvn.com

CÔNG TY TNHH THIẾT KẾ KIẾN TRÚC T CỘNG
M.S.D.N: 0311285977 - C.T.C.P.H.H
QUẬN 4 - T.P HỒ CHÍ MINH

Giám đốc/Director
TRẦN CHÍ TRUNG

Chủ trì/Presided by: NGUYỄN THÁI TOÀN	
QLKT/Checked by: NGUYỄN THÁI TOÀN	
Thiết kế/Design by: TRƯƠNG MINH TRIẾT	
Thể hiện/Drawn by: TRƯƠNG MINH TRIẾT	

TÊN BẢN VẼ/DRAWING NAME:

MẶT CẮT 1,2,3,4

HẠNG MỤC/ ITEM	KIẾN TRÚC ARCHITECTURE
LOẠI HỒ SƠ/ DRAWING TITLE	THIẾT KẾ KỸ THUẬT DEVELOPMENT DESIGN
TỈ LỆ/ SCALE	TRÊN BẢN VẼ IN DRAWING
KHỔ GIẤY	A3
SỐ HIỆU BẢN VẼ DRAWING NO.	A2.5
NGÀY PHÁT HÀNH ISSUED DATE	07/2025

STT REV.	NGÀY DATE	NỘI DUNG AMENDMENTS	NGƯỜI THỰC HIỆN APPROVED BY

*LƯU Ý:
- NHÀ THẦU CẦN ĐỐI CHIẾU KÍCH THƯỚC THỰC TẾ TẠI CÔNG TRƯỜNG
- CẦN ĐỌC BẢN VẼ KIẾN TRÚC KẾT HỢP VỚI BẢN VẼ CÁC BỘ MÔN KHÁC

*WARNING:
- CONTRACTOR TO VERIFY ALL DIMENSIONS OF EXISTING WORKS ON SITE BEFORE COMMENCING ANY WORK OR PREPARING SHOP DRAWINGS.
- THIS DRAWING IS TO BE READ IN CONJUNCTION WITH THE SPECCIFATIONS AND CONDITIONS OF CONTRACT

CHI TIẾT HỆ CỬA ĐI + VÁCH KÍNH FIX (D-02 + VK1)

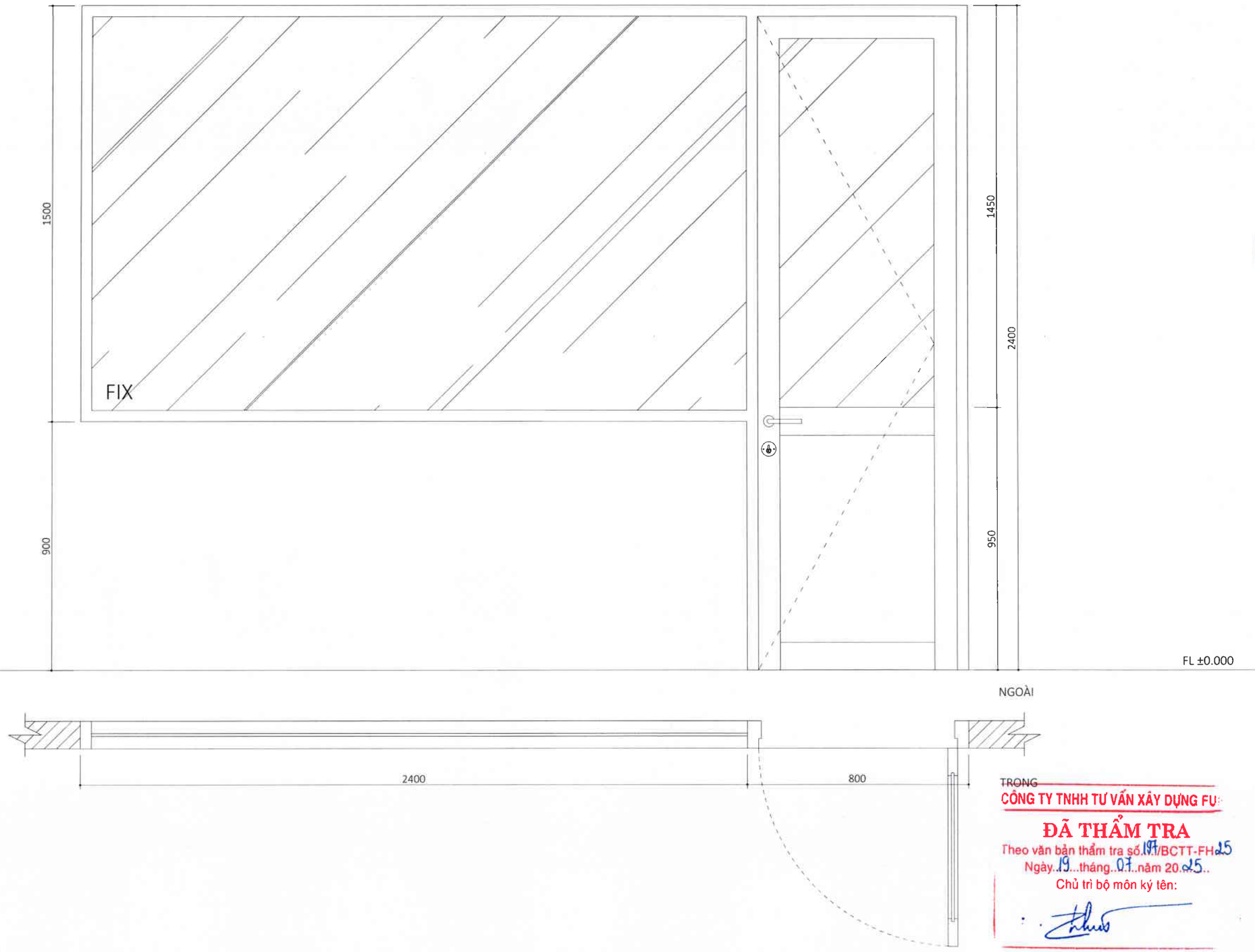

KÍ HIỆU_VỊ TRÍ	D-02_CỬA ĐI P.GIÁM ĐỐC	KÍ HIỆU_VỊ TRÍ	VK1_VÁCH KÍNH P.GIÁM ĐỐC
KÍCH THƯỚC	W800 x H2400	KÍCH THƯỚC	W2400 x H1500
SỐ LƯỢNG	01 BỘ	SỐ LƯỢNG	01 BỘ
QUY CÁCH	CỬA ĐI 1 CÁNH MỞ, NHÔM XINGFA HỆ 55, TAY NẮM GẠT, KHÓA CƠ	QUY CÁCH	VÁCH KÍNH FIX, NHÔM XINGFA HỆ 55
CHẤT LIỆU	KHUNG NHÔM MÀU XÁM NHẠT, KÍNH CƯỜNG LỰC 10mm	CHẤT LIỆU	KHUNG NHÔM MÀU XÁM NHẠT, KÍNH CƯỜNG LỰC 10mm

TRONG
CÔNG TY TNHH TƯ VẤN XÂY DỰNG FU
ĐÃ THẨM TRA
Theo văn bản thẩm tra số 197/BCTT-FH25
Ngày 19 tháng 07 năm 2025
Chủ trì bộ môn ký tên:

CÔNG TRÌNH/PROJECT NAME:

SỬA CHỮA PHÒNG LÀM VIỆC PHÓ GIÁM ĐỐC, PHÒNG NGHIÊN CỨU SƯU TẦM VÀ THƯ VIỆN THUỘC CÔNG TRÌNH TÒA NHÀ BẢO TÀNG CHỨNG TÍCH CHIẾN TRANH

KHÁCH HÀNG/THE CLIENT:

BẢO TÀNG CHỨNG TÍCH CHIẾN TRANH

Địa chỉ/Location:
28 VÕ VĂN TẦN, PHƯỜNG XUÂN HOÀ, TP.HCM

ĐƠN VỊ THIẾT KẾ / DESIGN CONSULTANT
T PLUS ARCHITECTURE DESIGN
22 Hoàng Diệu, Khánh Hội Chiều, TP. HCM
T: 0931 384 8211
e: contact@tplusvn.com

CÔNG TY TNHH THIẾT KẾ KIẾN TRÚC T CỘNG
M.S.D.N: 0312264317 C.T.T.N.H.H
QUẬN 4 - T.P HỒ CHÍ MINH

Giám đốc/Director:
TRẦN CHÍ TRUNG

Chủ trì/Presided by: NGUYỄN THÁI TOÀN	
QLKT/Checked by: NGUYỄN THÁI TOÀN	
Thiết kế/Design by: TRƯƠNG MINH TRIẾT	
Thể hiện/Drawn by: TRƯƠNG MINH TRIẾT	

TÊN BẢN VẼ/DRAWING NAME:

CHI TIẾT HỆ CỬA ĐI + VÁCH KÍNH FIX (D-01 + VK1)

HẠNG MỤC/ ITEM	KIẾN TRÚC ARCHITECTURE
LOẠI HỒ SƠ/ DRAWING TITLE	THIẾT KẾ KỸ THUẬT DEVELOPMENT DESIGN
TỈ LỆ/ SCALE	TRÊN BẢN VẼ IN DRAWING
KHỔ GIẤY	A3
SỐ HIỆU BẢN VẼ DRAWING NO.	A2.6
NGÀY PHÁT HÀNH ISSUED DATE	07/2025

STT REV.	NGÀY DATE	NỘI DUNG AMENDMENTS	NGƯỜI THỰC HIỆN APPROVED BY

*LƯU Ý:
- NHÀ THẦU CẦN ĐỐI CHIẾU KÍCH THƯỚC THỰC TẾ TẠI CÔNG TRƯỜNG
- CẦN ĐỌC BẢN VẼ KIẾN TRÚC KẾT HỢP VỚI BẢN VẼ CÁC BỘ MÔN KHÁC

*WARNING:
- CONTRACTOR TO VERIFY ALL DIMENSIONS OF EXISTING WORKS ON SITE BEFORE COMMENCING ANY WORK OR PREPARING SHOP DRAWINGS.
- THIS DRAWING IS TO BE READ IN CONJUNCTION WITH THE SPECCIFATIONS AND CONDITIONS OF CONTRACT

CHI TIẾT VÁCH TV P.GIÁM ĐỐC (Fur-05)

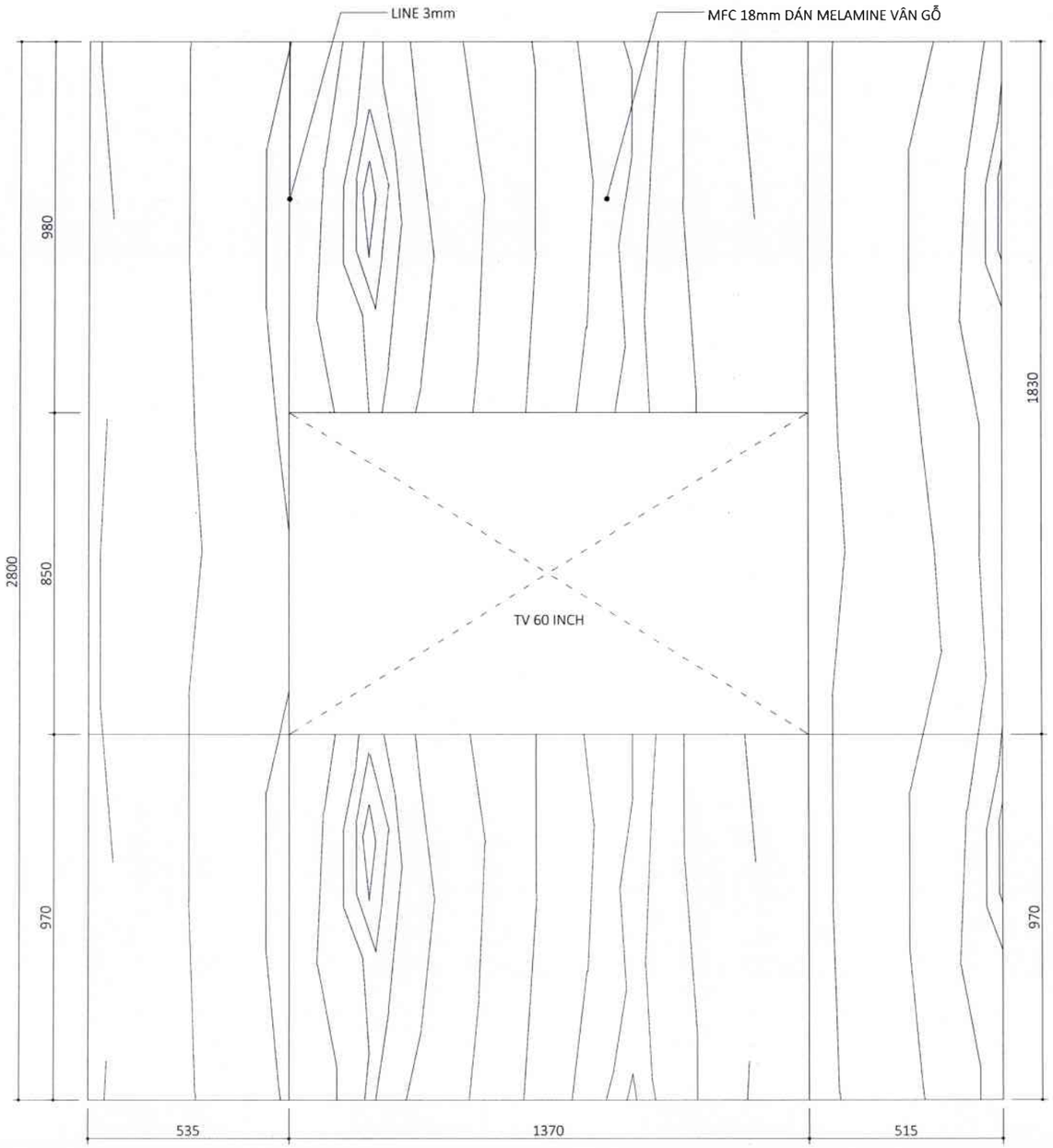

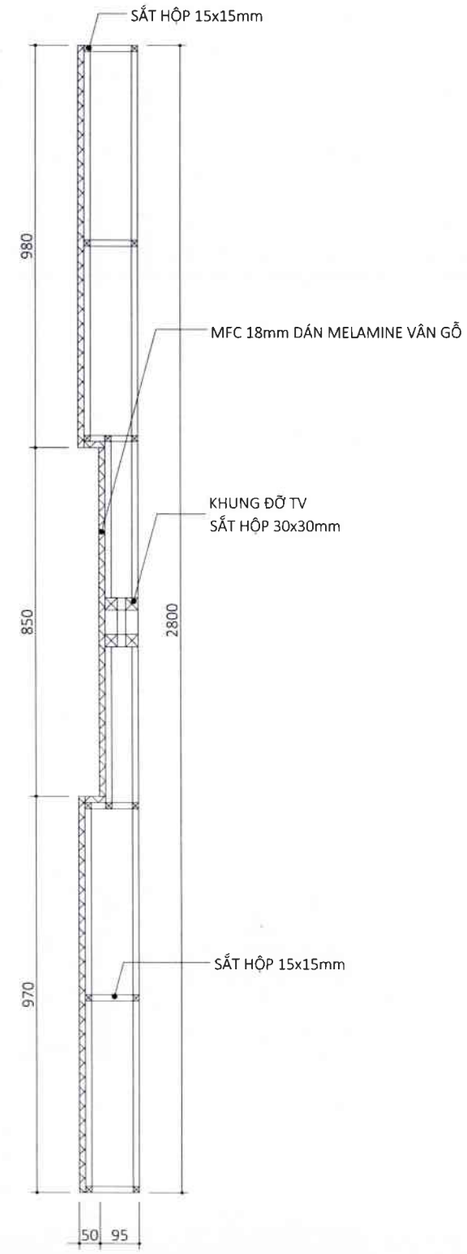

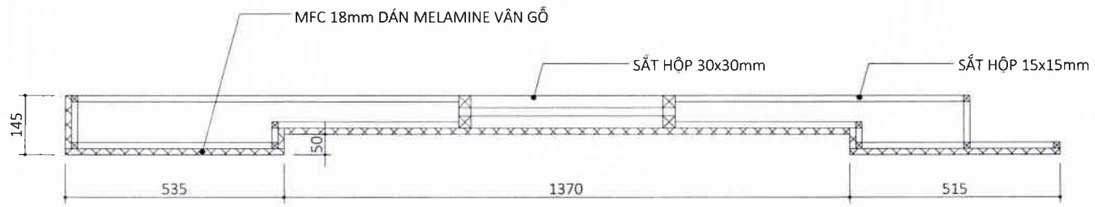

CÔNG TY TNHH TƯ VẤN XÂY DỰNG FUHA
ĐÃ THẨM TRA
Theo văn bản thẩm tra số 197/BCTT-FH25
Ngày 19 tháng 07 năm 2025
Chủ trì bộ môn ký tên:

CÔNG TRÌNH/PROJECT NAME:

SỬA CHỮA PHÒNG LÀM VIỆC PHÓ GIÁM ĐỐC, PHÒNG NGHIÊN CỨU SƯU TẦM VÀ THƯ VIỆN THUỘC CÔNG TRÌNH TÒA NHÀ BẢO TÀNG CHỨNG TÍCH CHIẾN TRANH

KHÁCH HÀNG/THE CLIENT:

BẢO TÀNG CHỨNG TÍCH CHIẾN TRANH

Địa chỉ/Location:
28 VÕ VĂN TẦN, PHƯỜNG XUÂN HOÀ, TP.HCM

ĐƠN VỊ THIẾT KẾ / DESIGN CONSULTANT
T PLUS ARCHITECTURE DESIGN
22 Hoàng Diệu, Phường Xóm Chiếu, TP. HCM
028 3826 8211
contact@tplus.vn .com

CÔNG TY TNHH THIẾT KẾ KIẾN TRÚC T CỘNG
M.S.D.N: 0312204577
QUẬN 4 - T.P HỒ CHÍ MINH

Giám đốc/Director:
TRẦN CHÍ TRUNG

Chủ trì/Presided by: NGUYỄN THÁI TOÀN	
QLKT/Checked by: NGUYỄN THÁI TOÀN	
Thiết kế/Design by: TRƯƠNG MINH TRIẾT	
Thể hiện/Drawn by: TRƯƠNG MINH TRIẾT	

TÊN BẢN VẼ/DRAWING NAME:

CHI TIẾT VÁCH TV P.GIÁM ĐỐC (Fur-05)

HẠNG MỤC/ ITEM	KIẾN TRÚC ARCHITECTURE
LOẠI HỒ SƠ/ DRAWING TITLE	THIẾT KẾ KỸ THUẬT DEVELOPMENT DESIGN
TỈ LỆ/ SCALE	TRÊN BẢN VẼ IN DRAWING
KHỔ GIẤY	A3
SỐ HIỆU BẢN VẼ DRAWING NO.	A2.7
NGÀY PHÁT HÀNH ISSUED DATE	07/2025

STT REV.	NGÀY DATE	NỘI DUNG AMENDMENTS	NGƯỜI THỰC HIỆN APPROVED BY

*LƯU Ý:
- NHÀ THẦU CẦN ĐỐI CHIẾU KÍCH THƯỚC THỰC TẾ TẠI CÔNG TRƯỜNG
- CẦN ĐỌC BẢN VẼ KIẾN TRÚC KẾT HỢP VỚI BẢN VẼ CÁC BỘ MÔN KHÁC

*WARNING:
- CONTRACTOR TO VERIFY ALL DIMENSIONS OF EXISTING WORKS ON SITE BEFORE COMMENCING ANY WORK OR PREPARING SHOP DRAWINGS.
- THIS DRAWING IS TO BE READ IN CONJUNCTION WITH THE SPECCIFATIONS AND CONDITIONS OF CONTRACT

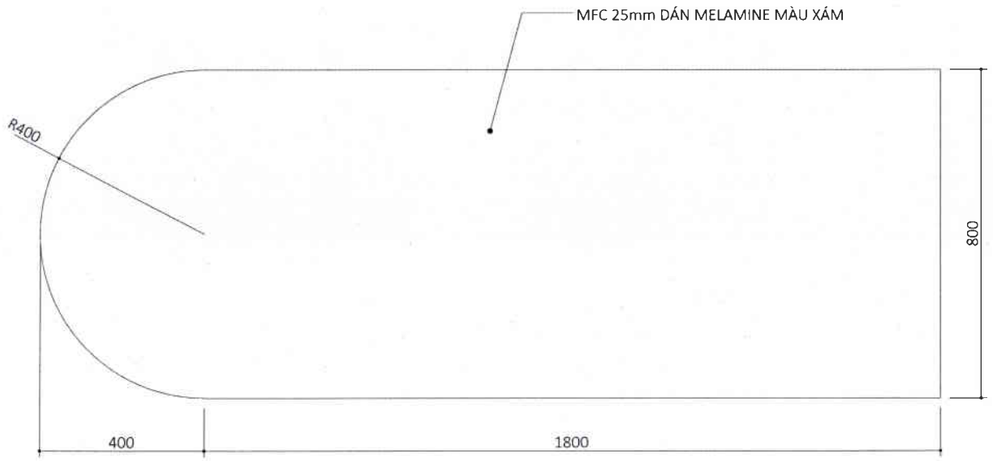

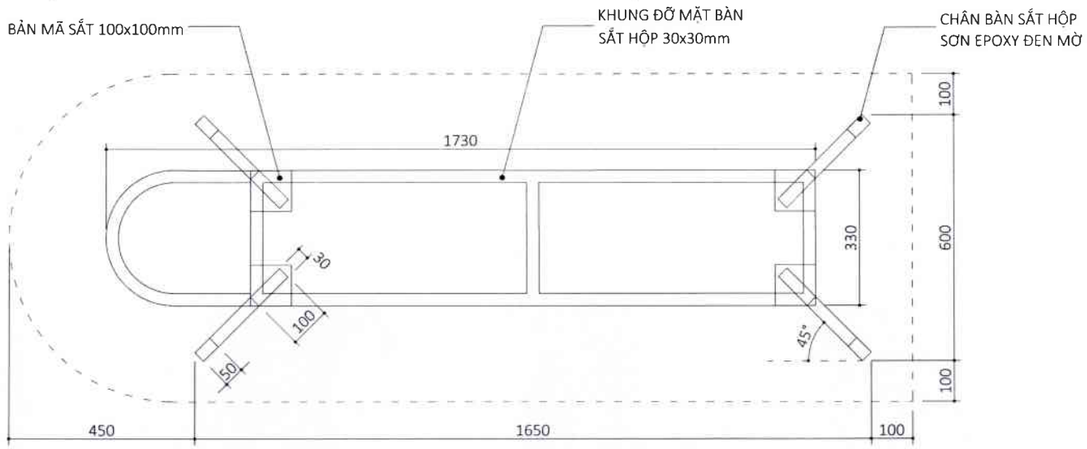

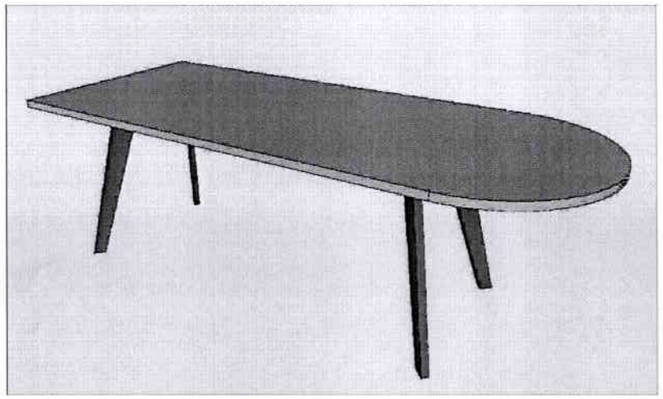

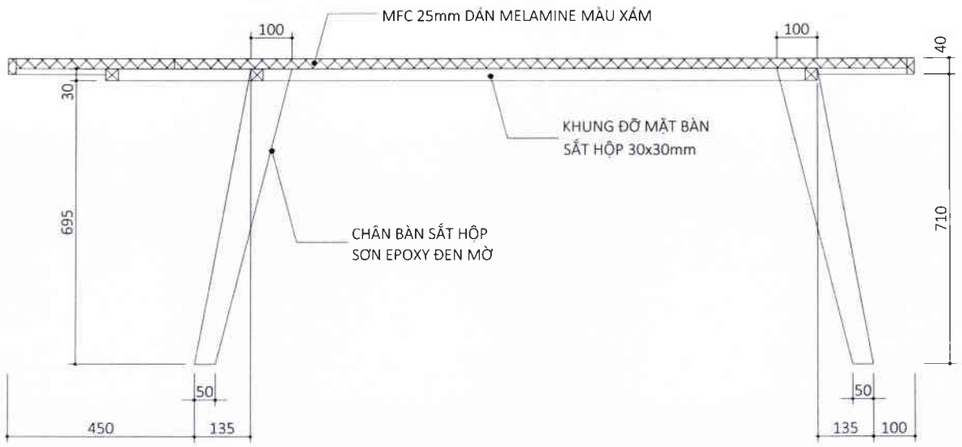

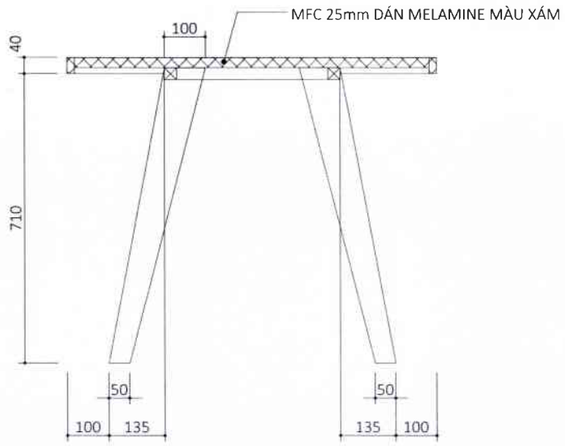

NG TY TNHH TƯ VẤN XÂY DỰNG
ĐÃ THẨM TRA
o văn bản thẩm tra số 171/BCTT-FH25
Ngày 19 tháng 07 năm 2025
Chủ trì bộ môn ký tên:

CÔNG TRÌNH/PROJECT NAME:

SỬA CHỮA PHÒNG LÀM VIỆC PHÓ GIÁM ĐỐC, PHÒNG NGHIÊN CỨU SƯU TẦM VÀ THƯ VIỆN THUỘC CÔNG TRÌNH TÒA NHÀ BẢO TÀNG CHỨNG TÍCH CHIẾN TRANH

KHÁCH HÀNG/THE CLIENT:

BẢO TÀNG CHỨNG TÍCH CHIẾN TRANH

Địa chỉ/Location:
28 VÕ VĂN TẦN, PHƯỜNG XUÂN HOÀ, TP.HCM

ĐƠN VỊ THIẾT KẾ / DESIGN CONSULTANT
T PLUS ARCHITECTURE DESIGN
a: 22 Hoàng Diệu, Phường Xóm Chiếu, TP. HCM
t: 0903122643 | 0908108211
e: contact@tplusvn.com

CÔNG TY TNHH THIẾT KẾ KIẾN TRÚC T CỘNG
M.S.D.N: 0312264312 - C.T.C.P - L.H.H
QUẬN 4 - TP HỒ CHÍ MINH

Giám đốc/Director:
TRẦN CHÍ TRUNG

Chủ trì/Presided by: NGUYỄN THÁI TOÀN	
QLKT/Checked by: NGUYỄN THÁI TOÀN	
Thiết kế/Design by: TRƯƠNG MINH TRIẾT	
Thể hiện/Drawn by: TRƯƠNG MINH TRIẾT	

TÊN BẢN VẼ/DRAWING NAME:

CHI TIẾT BÀN HỌP P.GIÁM ĐỐC (Fur-06)

HẠNG MỤC/ ITEM	KIẾN TRÚC ARCHITECTURE
LOẠI HỒ SƠ/ DRAWING TITLE	THIẾT KẾ KỸ THUẬT DEVELOPMENT DESIGN
TỈ LỆ/ SCALE	TRÊN BẢN VẼ IN DRAWING
KHỔ GIẤY	A3
SỐ HIỆU BẢN VẼ DRAWING NO.	A2.8
NGÀY PHÁT HÀNH ISSUED DATE	07/2025

STT REV.	NGÀY DATE	NỘI DUNG AMENDMENTS	NGƯỜI THỰC HIỆN APPROVED BY

*LƯU Ý:
- NHÀ THẦU CẦN ĐỐI CHIẾU KÍCH THƯỚC THỰC TẾ TẠI CÔNG TRƯỜNG
- CẦN ĐỌC BẢN VẼ KIẾN TRÚC KẾT HỢP VỚI BẢN VẼ CÁC BỘ MÔN KHÁC

*WARNING:
- CONTRACTOR TO VERIFY ALL DIMENSIONS OF EXISTING WORKS ON SITE BEFORE COMMENCING ANY WORK OR PREPARING SHOP DRAWINGS.
- THIS DRAWING IS TO BE READ IN CONJUNCTION WITH THE SPECCIFATIONS AND CONDITIONS OF CONTRACT

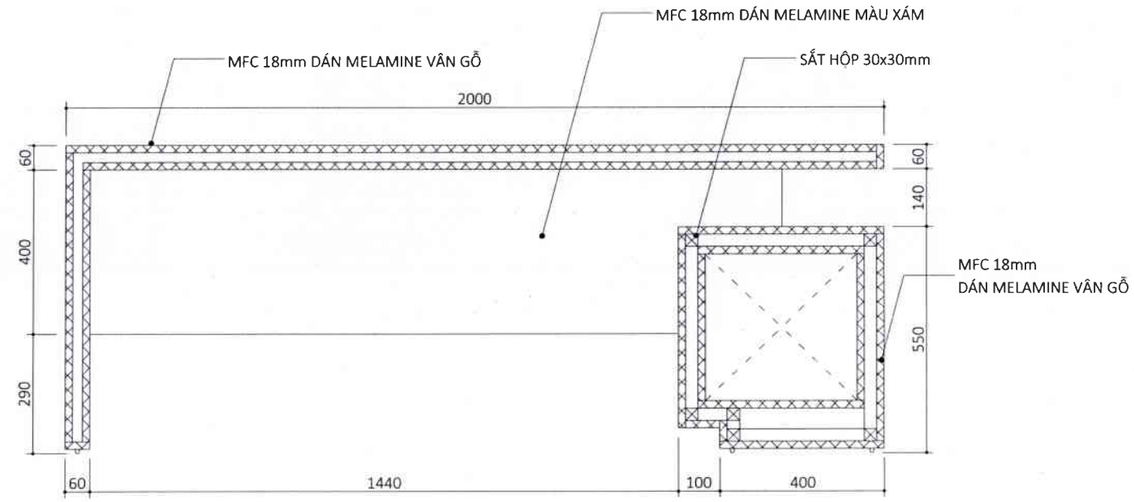

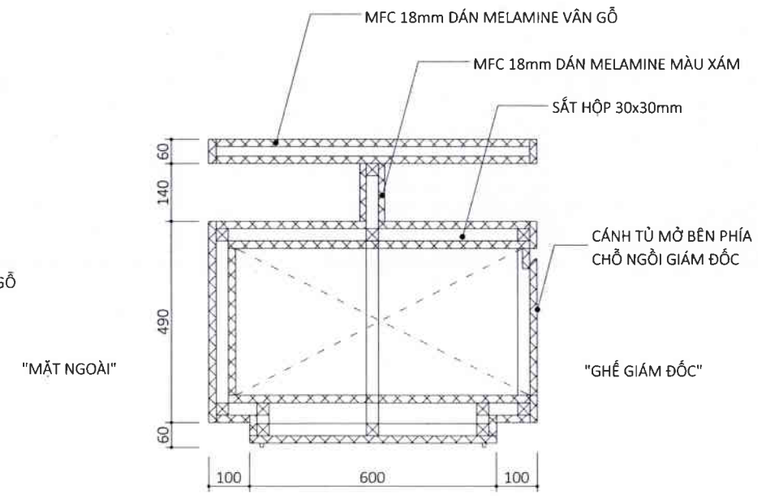

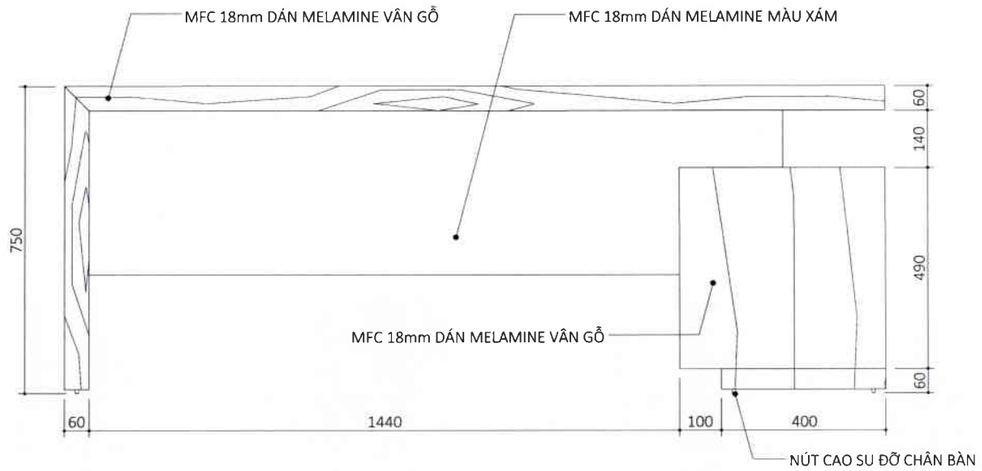

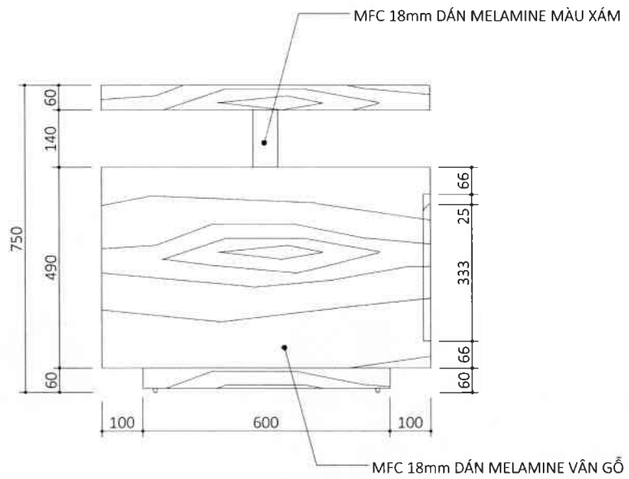

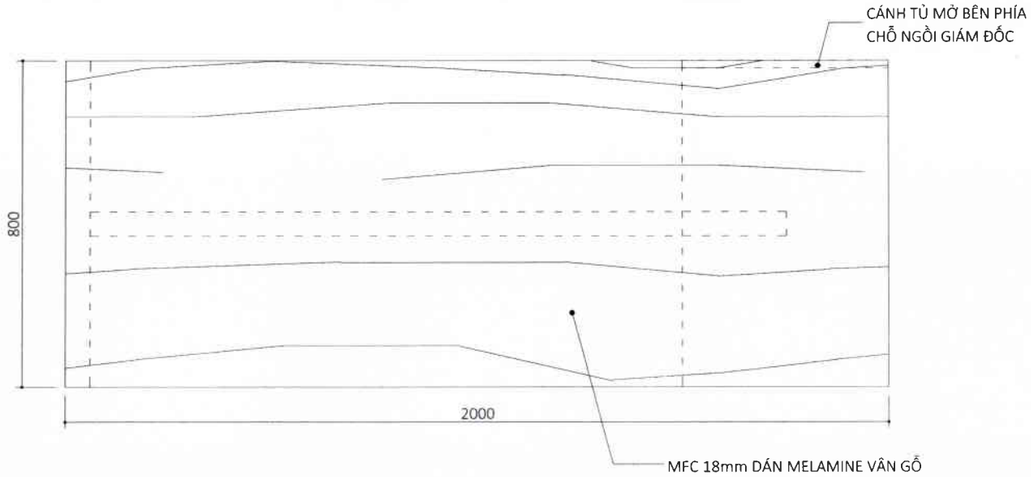

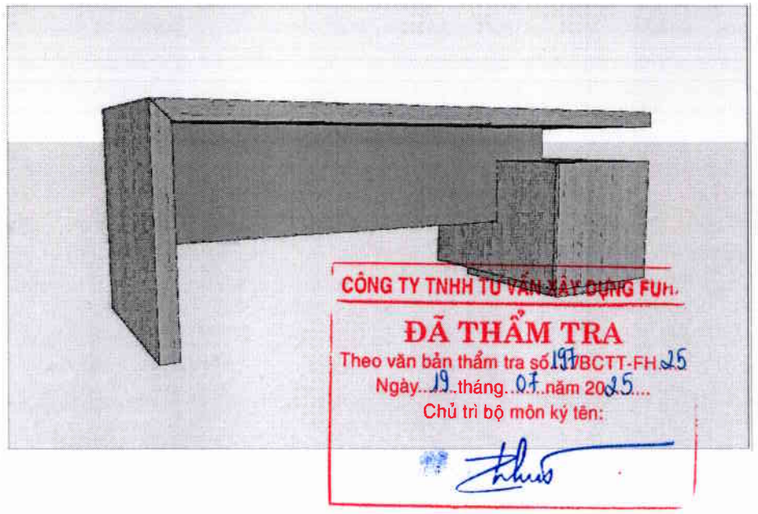

CÔNG TRÌNH/PROJECT NAME:

SỬA CHỮA PHÒNG LÀM VIỆC PHÓ GIÁM ĐỐC, PHÒNG NGHIÊN CỨU SƯU TẦM VÀ THƯ VIỆN THUỘC CÔNG TRÌNH TÒA NHÀ BẢO TÀNG CHỨNG TÍCH CHIẾN TRANH

KHÁCH HÀNG/THE CLIENT:

BẢO TÀNG CHỨNG TÍCH CHIẾN TRANH

Địa chỉ/Location:
28 VÕ VĂN TẦN, PHƯỜNG XUÂN HOÀ, TP.HCM

ĐƠN VỊ THIẾT KẾ/DESIGN CONSULTANT
T PLUS ARCHITECTURE DESIGN
Đ.C: 60 Tô Hiến Thành, Phường Xuân Hòa, TP. HCM
T: 028.3826.8211
E: info@tplusvn.com
CÔNG TY TNHH THIẾT KẾ KIẾN TRÚC T CỘNG
M.S.D.N: 0313147877
QUẬN 4 - T.P HỒ CHÍ MINH

Giám đốc/Director
TRẦN CHÍ TRUNG

Chủ trì/Presided by: NGUYỄN THÁI TOÀN	
QLKT/Checked by: NGUYỄN THÁI TOÀN	
Thiết kế/Design by: TRƯƠNG MINH TRIẾT	
Thể hiện/Drawn by: TRƯƠNG MINH TRIẾT	

TÊN BẢN VẼ/DRAWING NAME:

CHI TIẾT BÀN GIÁM ĐỐC (Fur-07)

HẠNG MỤC/ ITEM	KIẾN TRÚC ARCHITECTURE
LOẠI HỒ SƠ/ DRAWING TITLE	THIẾT KẾ KỸ THUẬT DEVELOPMENT DESIGN
TỈ LỆ/ SCALE	TRÊN BẢN VẼ IN DRAWING
KHỔ GIẤY	A3
SỐ HIỆU BẢN VẼ DRAWING NO.	A2.9
NGÀY PHÁT HÀNH ISSUED DATE	07/2025

STT REV.	NGÀY DATE	NỘI DUNG AMENDMENTS	NGƯỜI THỰC HIỆN APPROVED BY

*LƯU Ý:
- NHÀ THẦU CẦN ĐỐI CHIẾU KÍCH THƯỚC THỰC TẾ TẠI CÔNG TRƯỜNG
- CẦN ĐỌC BẢN VẼ KIẾN TRÚC KẾT HỢP VỚI BẢN VẼ CÁC BỘ MÔN KHÁC

*WARNING:
- CONTRACTOR TO VERIFY ALL DIMENSIONS OF EXISTING WORKS ON SITE BEFORE COMMENCING ANY WORK OR PREPARING SHOP DRAWINGS.
- THIS DRAWING IS TO BE READ IN CONJUNCTION WITH THE SPECCIFATIONS AND CONDITIONS OF CONTRACT

CHI TIẾT TỦ HỒ SƠ (Fur-08)

1/20

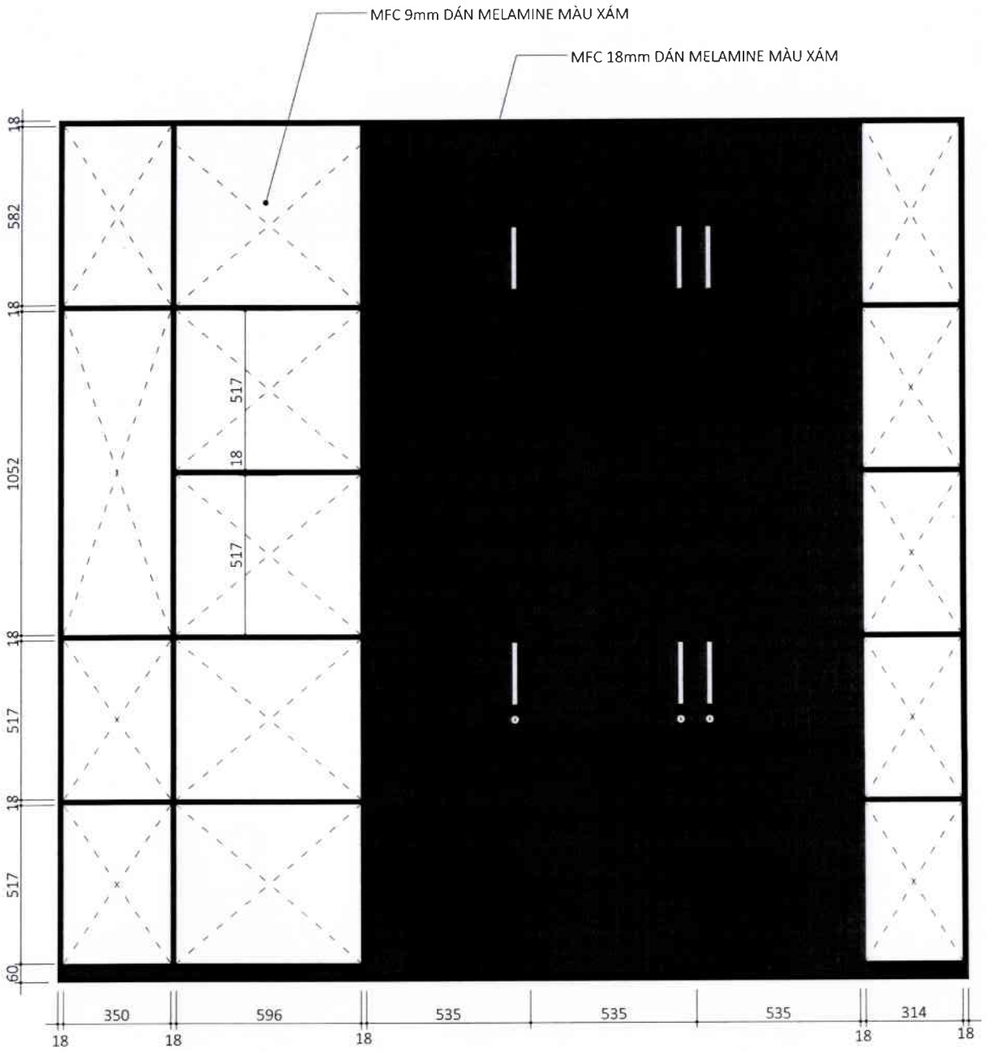

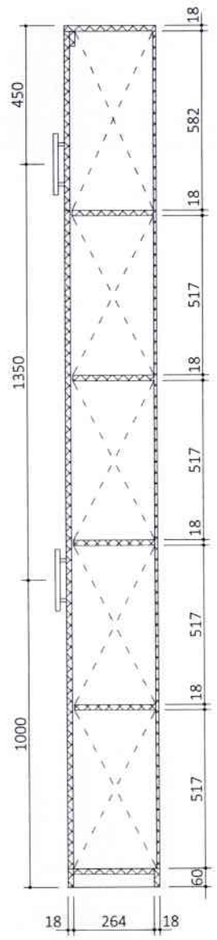

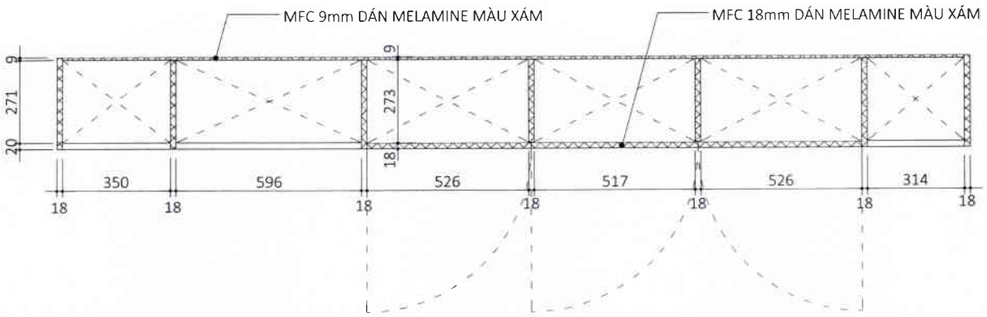

* TẤT CẢ GỖ ĐÓNG TỦ HỒ SƠ ĐỀU LÀ MFC DÁN MELAMINE MÀU XÁM
* TẤM LƯNG TỦ LÀ TẤM MFC DÀY 9mm

CHI TIẾT TỦ ĐỒ ÁO (Fur-09)

1/20

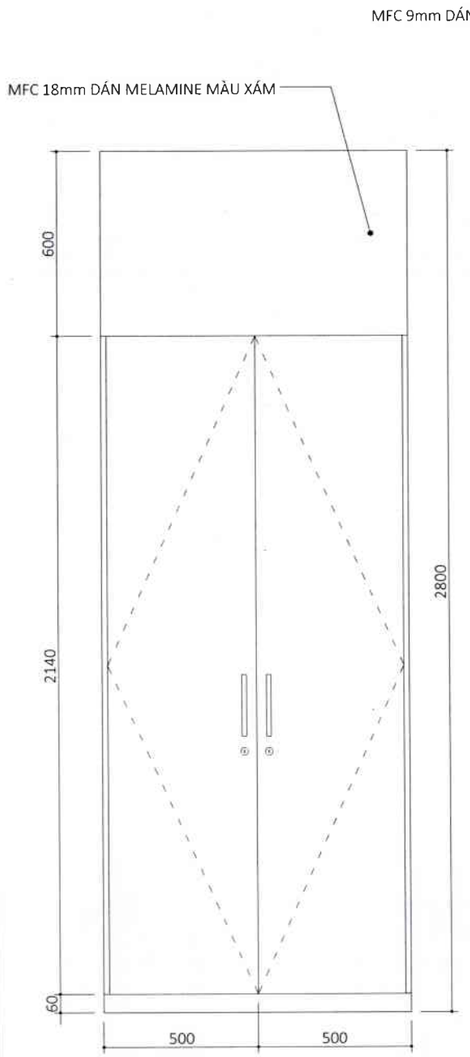

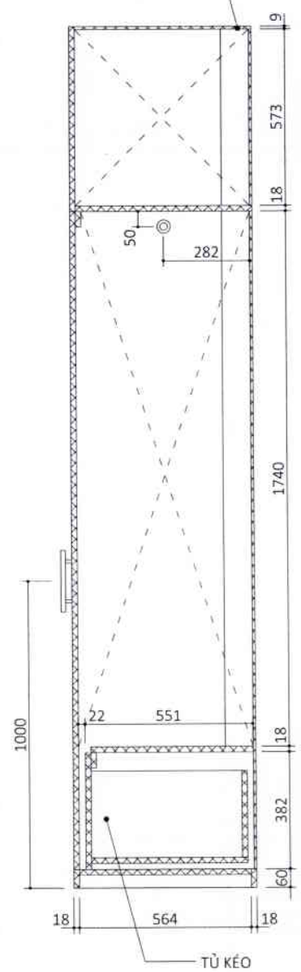

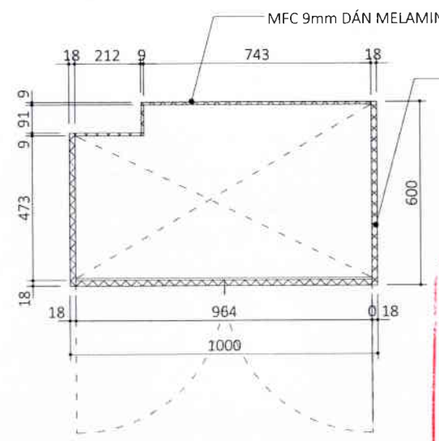

CÔNG TY TNHH TƯ VẤN XÂY DỰNG FU
ĐÃ THẨM TRA
Theo văn bản thẩm tra số 197/BCTT-FH 25
Ngày 19 tháng 07 năm 2025
Chủ trì bộ môn ký tên:

* TẤT CẢ GỖ ĐÓNG TỦ ĐỒ ÁO ĐỀU LÀ MFC DÁN MELAMINE MÀU XÁM
* TẤM LƯNG TỦ LÀ TẤM MFC DÀY 9mm

CÔNG TRÌNH/PROJECT NAME:

SỬA CHỮA PHÒNG LÀM VIỆC PHÓ GIÁM ĐỐC, PHÒNG NGHIÊN CỨU SƯU TẦM VÀ THƯ VIỆN THUỘC CÔNG TRÌNH TÒA NHÀ BẢO TÀNG CHỨNG TÍCH CHIẾN TRANH

KHÁCH HÀNG/THE CLIENT:

BẢO TÀNG CHỨNG TÍCH CHIẾN TRANH

Địa chỉ/Location:
28 VÕ VĂN TẦN, PHƯỜNG XUÂN HOÀ, TP.HCM

ĐƠN VỊ THIẾT KẾ / DESIGN CONSULTANT
T PLUS ARCHITECTURE DESIGN
Đường Đ2, Phường Xóm Chiếu, TP. HCM
t: 028 3826 8211
e: info@tplusvn.com

Giám đốc/Director:
TRẦN CHÍ TRUNG

Chủ trì/Presided by: NGUYỄN THÁI TOÀN	
QLKT/Checked by: NGUYỄN THÁI TOÀN	
Thiết kế/Design by: TRƯƠNG MINH TRIẾT	
Thể hiện/Drawn by: TRƯƠNG MINH TRIẾT	

TÊN BẢN VẼ/DRAWING NAME:

CHI TIẾT TỦ HỒ SƠ (Fur-08)
CHI TIẾT TỦ ĐỒ ÁO (Fur-09)

HẠNG MỤC/ ITEM	KIẾN TRÚC ARCHITECTURE
LOẠI HỒ SƠ/ DRAWING TITLE	THIẾT KẾ KỸ THUẬT DEVELOPMENT DESIGN
TỈ LỆ/ SCALE	TRÊN BẢN VẼ IN DRAWING
KHỔ GIẤY	A3
SỐ HIỆU BẢN VẼ DRAWING NO.	A2.10
NGÀY PHÁT HÀNH ISSUED DATE	07/2025

STT REV.	NGÀY DATE	NỘI DUNG AMENDMENTS	NGƯỜI THỰC HIỆN APPROVED BY

*LƯU Ý:
- NHÀ THẦU CẦN ĐỐI CHIẾU KÍCH THƯỚC THỰC TẾ TẠI CÔNG TRƯỜNG
- CẦN ĐỌC BẢN VẼ KIẾN TRÚC KẾT HỢP VỚI BẢN VẼ CÁC BỘ MÔN KHÁC

*WARNING:
- CONTRACTOR TO VERIFY ALL DIMENSIONS OF EXISTING WORKS ON SITE BEFORE COMMENCING ANY WORK OR PREPARING SHOP DRAWINGS.
- THIS DRAWING IS TO BE READ IN CONJUNCTION WITH THE SPECCIFATIONS AND CONDITIONS OF CONTRACT

CHI TIẾT VÁCH NGĂN THAY ĐỒ (Fur-10)

1/15

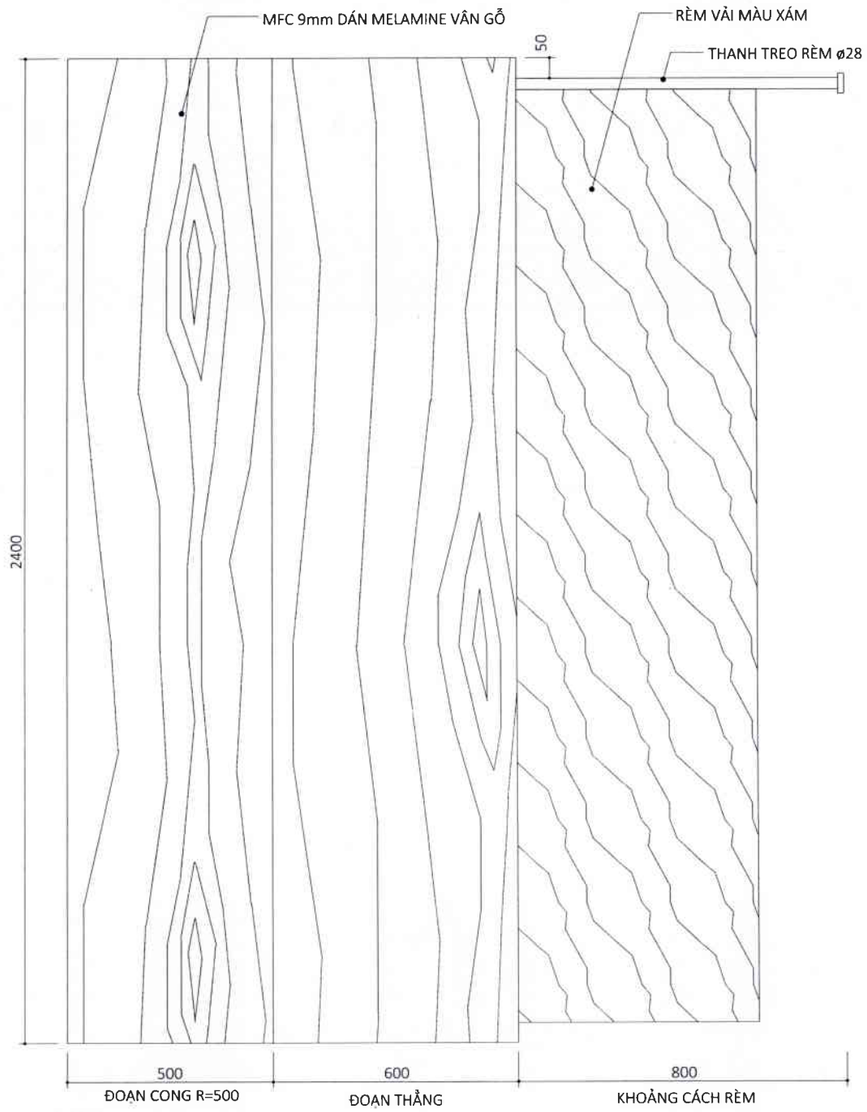

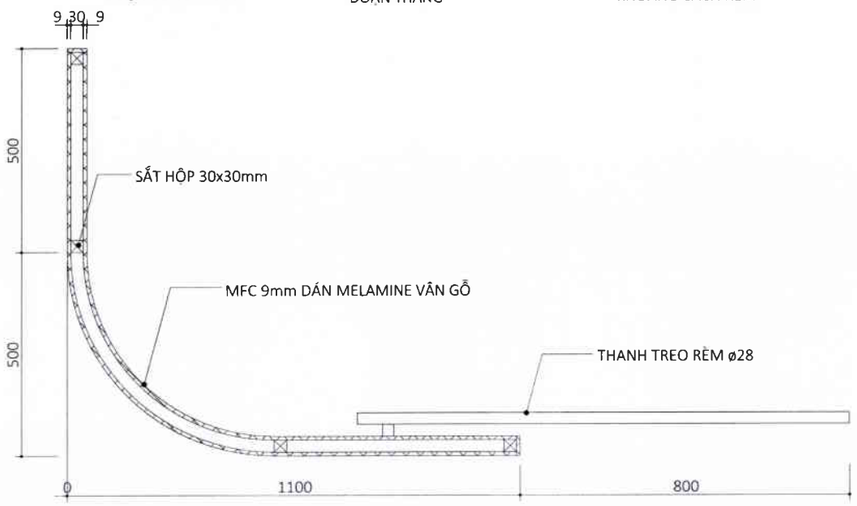

CHI TIẾT KỆ MÁY IN (Fur-11)

1/15

TY TNHH TƯ VẤ...
ĐÃ THẨM TR...
...n bản thẩm tra
...gày 19 tháng 07
Chủ trì bộ môn kỹ ...

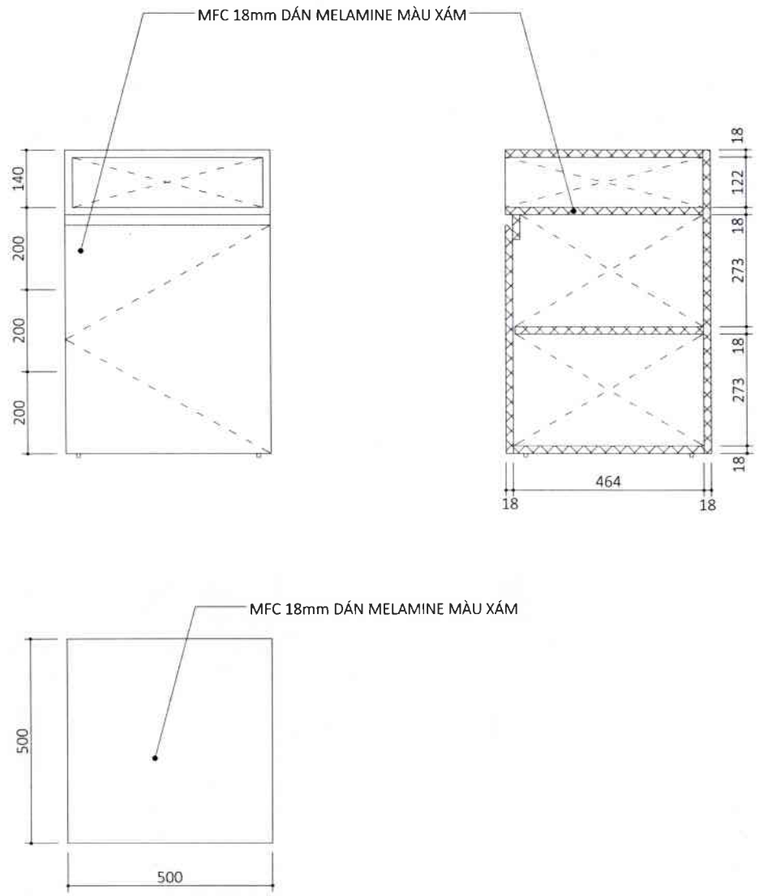

CÔNG TRÌNH/PROJECT NAME:

SỬA CHỮA PHÒNG LÀM VIỆC PHÓ GIÁM ĐỐC, PHÒNG NGHIÊN CỨU SƯU TẦM VÀ THƯ VIỆN THUỘC CÔNG TRÌNH TÒA NHÀ BẢO TÀNG CHỨNG TÍCH CHIẾN TRANH

KHÁCH HÀNG/THE CLIENT:

BẢO TÀNG CHỨNG TÍCH CHIẾN TRANH

Địa chỉ/Location:
28 VÕ VĂN TẦN, PHƯỜNG XUÂN HOÀ, TP HCM

ĐƠN VỊ THIẾT KẾ / DESIGN CONSULTANT
T PLUS ARCHITECTURE DESIGN
CÔNG TY TNHH THIẾT KẾ KIẾN TRÚC T CỘNG
Giám đốc/Director:
TRẦN CHÍ TRUNG

Chủ trì/Presided by: NGUYỄN THÁI TOÀN	
QLKT/Checked by: NGUYỄN THÁI TOÀN	
Thiết kế/Design by: TRƯƠNG MINH TRIẾT	
Thể hiện/Drawn by: TRƯƠNG MINH TRIẾT	

TÊN BẢN VẼ/DRAWING NAME:

CHI TIẾT VÁCH NGĂN THAY ĐỒ (Fur-10)
CHI TIẾT KỆ MÁY IN (Fur-11)

HẠNG MỤC/ ITEM	KIẾN TRÚC ARCHITECTURE
LOẠI HỒ SƠ/ DRAWING TITLE	THIẾT KẾ KỸ THUẬT DEVELOPMENT DESIGN
TỈ LỆ/ SCALE	TRÊN BẢN VẼ IN DRAWING
KHỔ GIẤY	A3
SỐ HIỆU BẢN VẼ DRAWING NO.	A2.11
NGÀY PHÁT HÀNH ISSUED DATE	07/2025

STT REV.	NGÀY DATE	NỘI DUNG AMENDMENTS	NGƯỜI THỰC HIỆN APPROVED BY

*LƯU Ý:
- NHÀ THẦU CẦN ĐỐI CHIẾU KÍCH THƯỚC THỰC TẾ TẠI CÔNG TRƯỜNG
- CẦN ĐỌC BẢN VẼ KIẾN TRÚC KẾT HỢP VỚI BẢN VẼ CÁC BỘ MÔN KHÁC

*WARNING:
- CONTRACTOR TO VERIFY ALL DIMENSIONS OF EXISTING WORKS ON SITE BEFORE COMMENCING ANY WORK OR PREPARING SHOP DRAWINGS.
- THIS DRAWING IS TO BE READ IN CONJUNCTION WITH THE SPECCIFATIONS AND CONDITIONS OF CONTRACT

MẶT BẰNG THÁO DỠ HIỆN TRẠNG

1/50

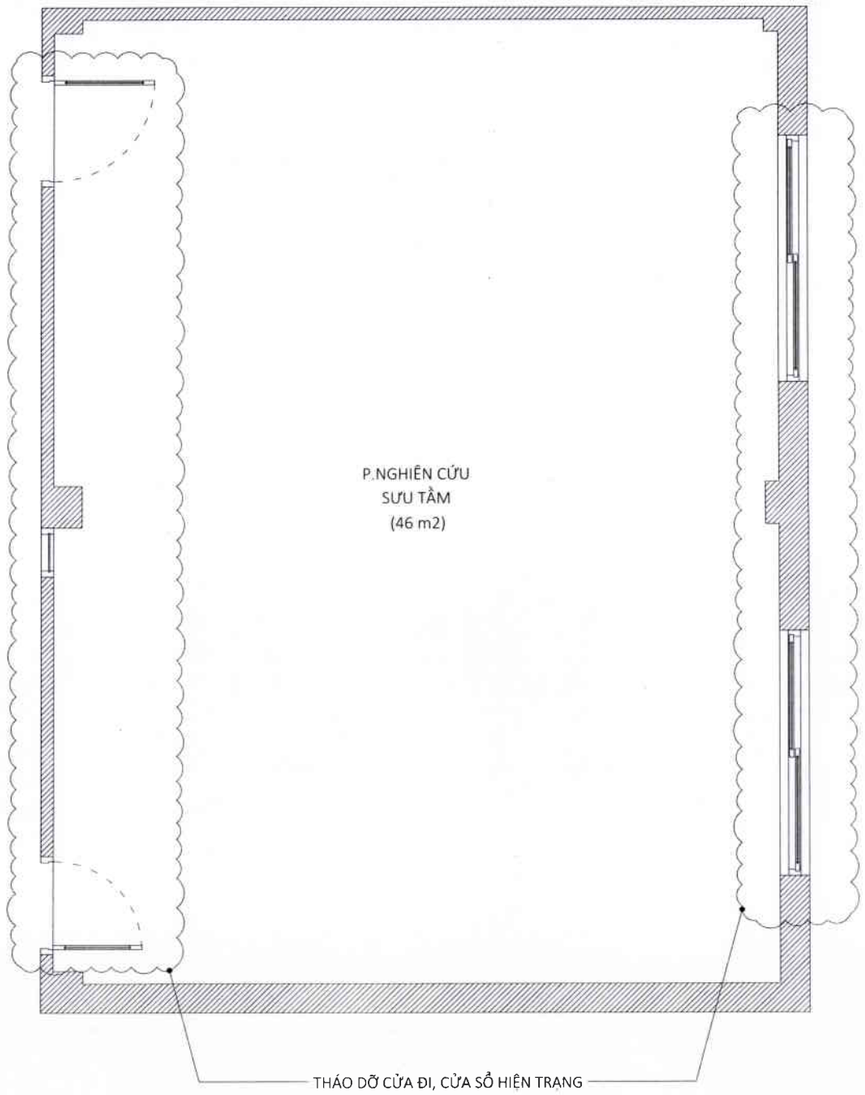

*THÁO DỠ TẤT CẢ CÁC THIẾT BỊ GẮN TRẦN VÀ TƯỜNG BAO GỒM: ĐÈN, QUẠT, MÁY ĐIỀU HÒA, RÈM,...

MẶT BẰNG CẢI TẠO

1/50

CÔNG TY TNHH TƯ VẤN XÂY DỰNG
ĐÃ THẨM TRA
Theo văn bản thẩm tra số 194/BCTT-FH 25
Ngày 19 tháng 07 năm 2025
Chủ trì bộ môn ký tên:

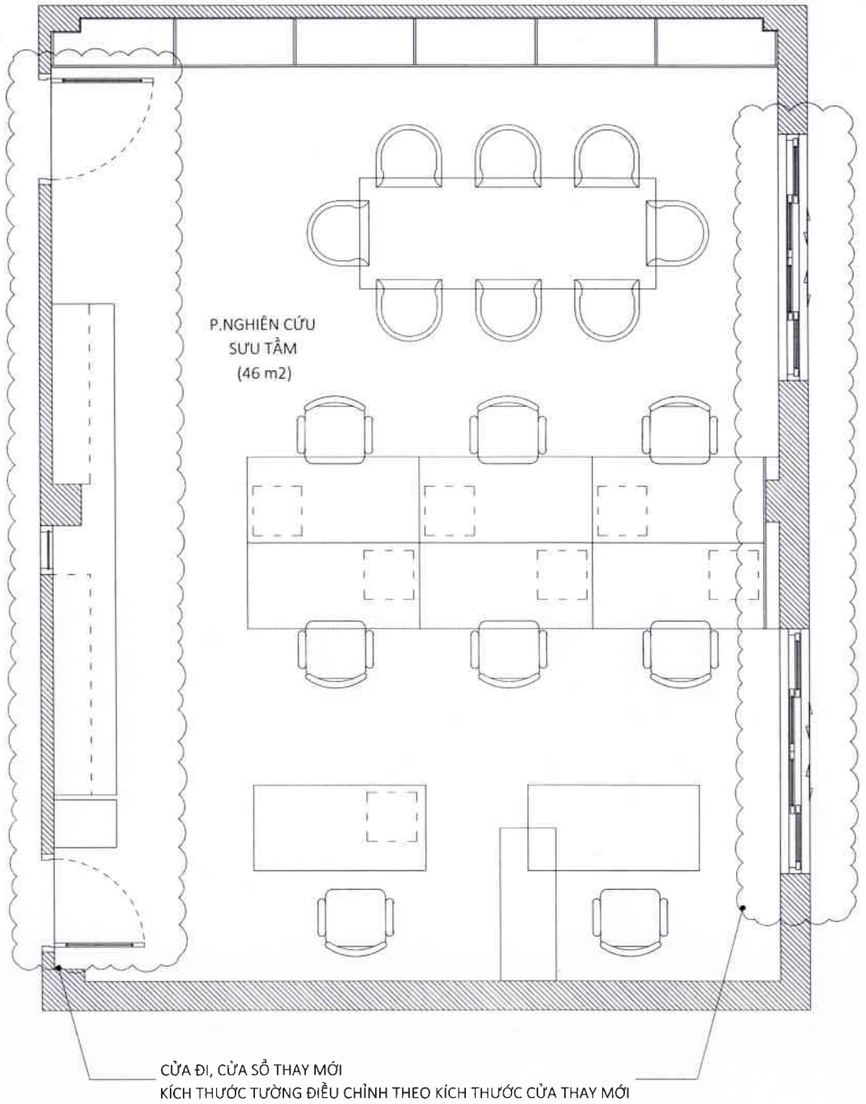

CÔNG TRÌNH/PROJECT NAME:

SỬA CHỮA PHÒNG LÀM VIỆC
PHÓ GIÁM ĐỐC, PHÒNG NGHIÊN CỨU
SƯU TẦM VÀ THƯ VIỆN THUỘC
CÔNG TRÌNH TÒA NHÀ BẢO TÀNG
CHỨNG TÍCH CHIẾN TRANH

KHÁCH HÀNG/THE CLIENT:

BẢO TÀNG
CHỨNG TÍCH CHIẾN TRANH

Địa chỉ/Location:
28 VÕ VĂN TẦN, PHƯỜNG XUÂN HOÀ, TP.HCM

ĐƠN VỊ THIẾT KẾ / DESIGN CONSULTANT
T PLUS ARCHITECTURE DESIGN
a: 22 Hoàng Diệu, Phường Xóm Chiếu, TP. HCM
p: 0903 226 431
e: contact@tplusvn.com
CÔNG TY TNHH THIẾT KẾ KIẾN TRÚC T CỘNG
M.S.D.N: 0312264311 C.T.T.N.H.H
QUẬN 4 - TP HỒ CHÍ MINH

Giám đốc/Director:
TRẦN CHÍ TRUNG

Chủ trì/Presided by: NGUYỄN THÁI TOÀN	
QLKT/Checked by: NGUYỄN THÁI TOÀN	
Thiết kế/Design by: TRƯƠNG MINH TRIẾT	
Thể hiện/Drawn by: TRƯƠNG MINH TRIẾT	

TÊN BẢN VẼ/DRAWING NAME:

MẶT BẰNG THÁO DỠ HIỆN TRẠNG
MẶT BẰNG CẢI TẠO

HẠNG MỤC/ ITEM	KIẾN TRÚC ARCHITECTURE
LOẠI HỒ SƠ/ DRAWING TITLE	THIẾT KẾ KỸ THUẬT DEVELOPMENT DESIGN
TỈ LỆ/ SCALE	TRÊN BẢN VẼ IN DRAWING
KHỔ GIẤY	A3
SỐ HIỆU BẢN VẼ DRAWING NO.	A3.1
NGÀY PHÁT HÀNH ISSUED DATE	07/2025

STT REV.	NGÀY DATE	NỘI DUNG AMENDMENTS	NGƯỜI THỰC HIỆN APPROVED BY

*LƯU Ý:
- NHÀ THẦU CẦN ĐỐI CHIẾU KÍCH THƯỚC THỰC TẾ TẠI CÔNG TRƯỜNG
- CẦN ĐỌC BẢN VẼ KIẾN TRÚC KẾT HỢP VỚI BẢN VẼ CÁC BỘ MÔN KHÁC

*WARNING:
- CONTRACTOR TO VERIFY ALL DIMENSIONS OF EXISTING WORKS ON SITE BEFORE COMMENCING ANY WORK OR PREPARING SHOP DRAWINGS.
- THIS DRAWING IS TO BE READ IN CONJUNCTION WITH THE SPECCIFATIONS AND CONDITIONS OF CONTRACT

MẶT BẰNG BỐ TRÍ, ĐỊNH VỊ NỘI THẤT

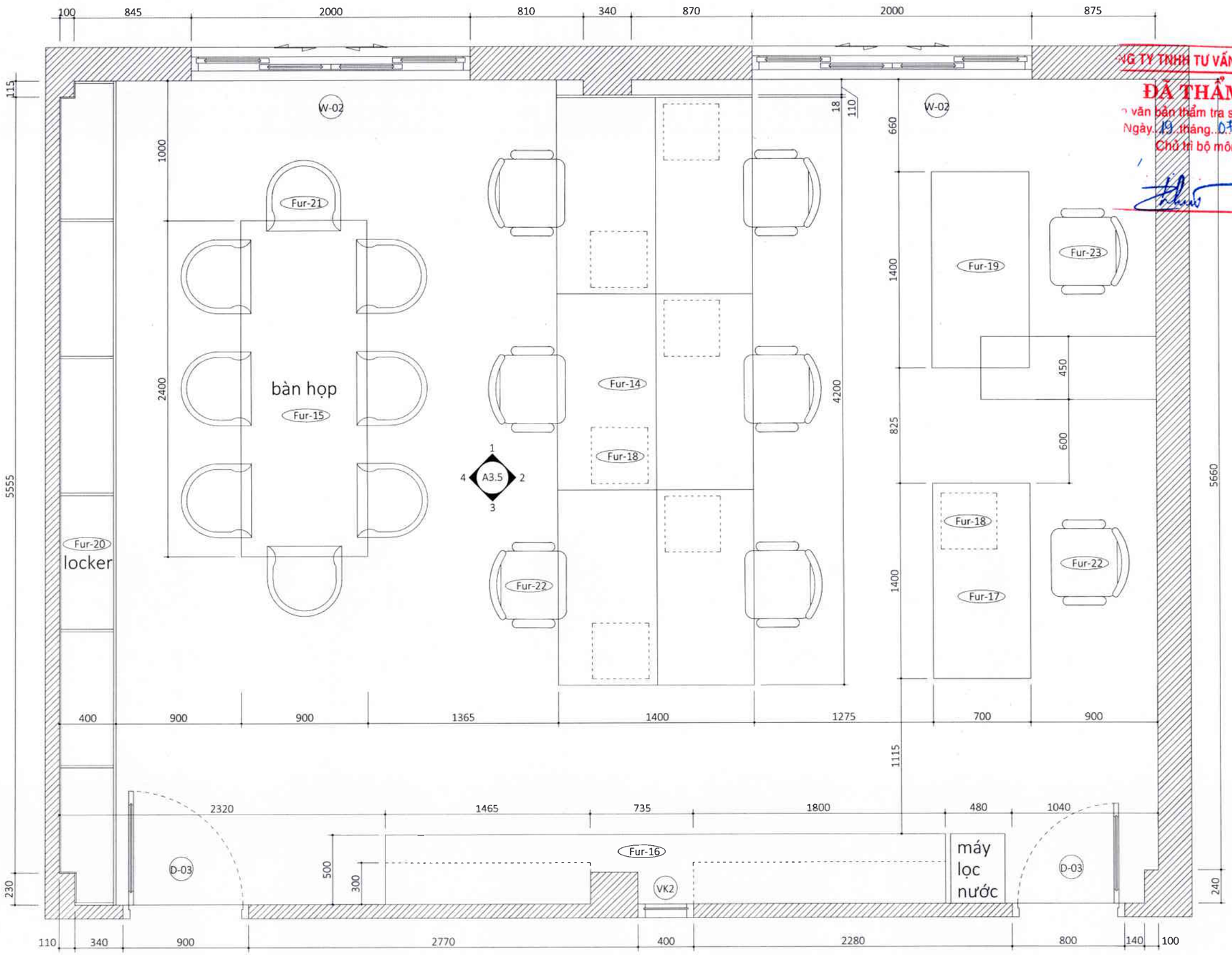

ĐÃ THẨM TRA
Theo văn bản thẩm tra số 197/BCTT-FH 25
Ngày 19 tháng 07 năm 2025
Chủ trì bộ môn ký tên:

GHI CHÚ					
D-02 CỬA ĐI	VK2 VÁCH KÍNH FIX	W-02 CỬA SỔ	Fur-14 BÀN LÀM VIỆC 1	Fur-16 TỦ PANTRY	Fur-18 TỦ HỒ SƠ NHỎ
Fur-20 LOCKER	Fur-22 GHẾ LÀM VIỆC 1	Fur-15 BÀN HỌP	Fur-17 BÀN LÀM VIỆC 2	Fur-19 BÀN LÀM VIỆC 3	Fur-21 GHẾ HỌP
Fur-23 GHẾ LÀM VIỆC 2					

CÔNG TRÌNH/PROJECT NAME:

SỬA CHỮA PHÒNG LÀM VIỆC PHÓ GIÁM ĐỐC, PHÒNG NGHIÊN CỨU SƯU TẦM VÀ THƯ VIỆN THUỘC CÔNG TRÌNH TÒA NHÀ BẢO TÀNG CHỨNG TÍCH CHIẾN TRANH

KHÁCH HÀNG/THE CLIENT:

BẢO TÀNG CHỨNG TÍCH CHIẾN TRANH

Địa chỉ/Location:
28 VÕ VĂN TẦN, PHƯỜNG XUÂN HOÀ, TP.HCM

ĐƠN VỊ THIẾT KẾ / DESIGN CONSULTANT
T PLUS ARCHITECTURE DESIGN
a: 22 Hoàng Diệu, Phường Vĩnh Chiểu, TP. HCM
0913 928 211
e: contact@tplusvn.com
CÔNG TY TNHH THIẾT KẾ KIẾN TRÚC T CỘNG
Giám đốc/Director
TRẦN CHÍ TRUNG

Chủ trì/Presided by: NGUYỄN THÁI TOÀN	
QLKT/Checked by: NGUYỄN THÁI TOÀN	
Thiết kế/Design by: TRƯƠNG MINH TRIẾT	
Thể hiện/Drawn by: TRƯƠNG MINH TRIẾT	

TÊN BẢN VẼ/DRAWING NAME:

MẶT BẰNG BỐ TRÍ, ĐỊNH VỊ NỘI THẤT

HẠNG MỤC/ ITEM	KIẾN TRÚC ARCHITECTURE
LOẠI HỒ SƠ/ DRAWING TITLE	THIẾT KẾ KỸ THUẬT DEVELOPMENT DESIGN
TỈ LỆ/ SCALE	TRÊN BẢN VẼ IN DRAWING
KHỔ GIẤY	A3
SỐ HIỆU BẢN VẼ DRAWING NO.	A3.2
NGÀY PHÁT HÀNH ISSUED DATE	07/2025

STT REV.	NGÀY DATE	NỘI DUNG AMENDMENTS	NGƯỜI THỰC HIỆN APPROVED BY

*LƯU Ý:
- NHÀ THẦU CẦN ĐỐI CHIẾU KÍCH THƯỚC THỰC TẾ TẠI CÔNG TRƯỜNG
- CẦN ĐỌC BẢN VẼ KIẾN TRÚC KẾT HỢP VỚI BẢN VẼ CÁC BỘ MÔN KHÁC

*WARNING:
- CONTRACTOR TO VERIFY ALL DIMENSIONS OF EXISTING WORKS ON SITE BEFORE COMMENCING ANY WORK OR PREPARING SHOP DRAWINGS.
- THIS DRAWING IS TO BE READ IN CONJUNCTION WITH THE SPECCIFATIONS AND CONDITIONS OF CONTRACT.

MẶT BẰNG LÁT SÀN, ĐỊNH VỊ LEN TƯỜNG

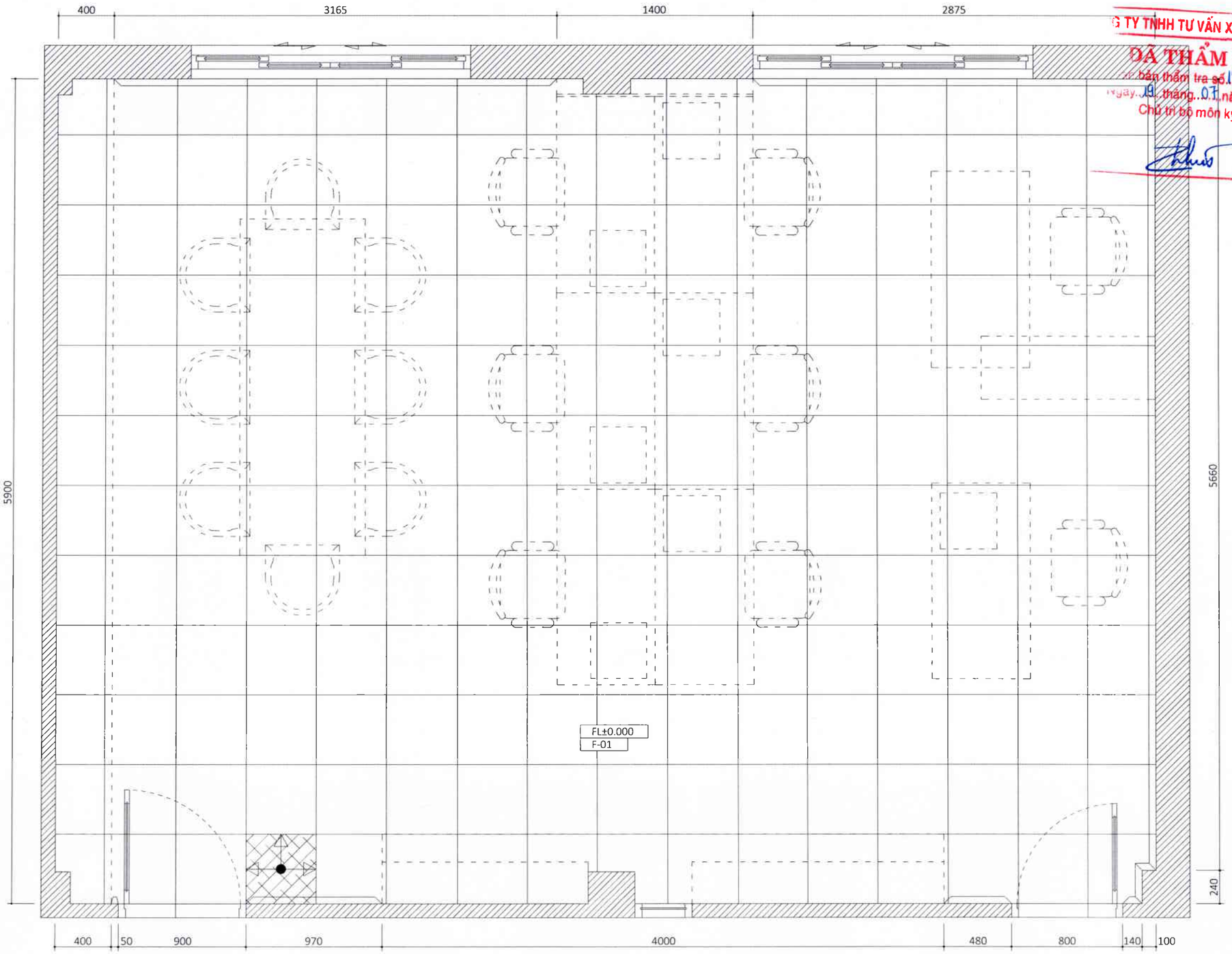

CÔNG TY TNHH TƯ VẤN XÂY DỰNG
ĐÃ THẨM TRA
Theo bản thẩm tra số 197/BCTT-FH
Ngày 19 tháng 07 năm 2025
Chủ trì bộ môn ký tên:

CÔNG TRÌNH/PROJECT NAME: SỬA CHỮA PHÒNG LÀM VIỆC PHÓ GIÁM ĐỐC, PHÒNG NGHIÊN CỨU SƯU TẦM VÀ THƯ VIỆN THUỘC CÔNG TRÌNH TÒA NHÀ BẢO TÀNG CHỨNG TÍCH CHIẾN TRANH	
KHÁCH HÀNG/THE CLIENT: BẢO TÀNG CHỨNG TÍCH CHIẾN TRANH	
Địa chỉ/Location: 28 VÕ VĂN TẦN, PHƯỜNG XUÂN HOÀ, TP.HCM	
ĐƠN VỊ THIẾT KẾ / DESIGN CONSULTANT: T PLUS ARCHITECTURE DESIGN	
Giám đốc/Director: TRẦN CHÍ TRUNG	
Chủ trì/Presided by: NGUYỄN THÁI TOÀN	
QLKT/Checked by: NGUYỄN THÁI TOÀN	
Thiết kế/Design by: TRƯƠNG MINH TRIẾT	
Thể hiện/Drawn by: TRƯƠNG MINH TRIẾT	
TÊN BẢN VẼ/DRAWING NAME: MẶT BẰNG LÁT SÀN, ĐỊNH VỊ LEN TƯỜNG	
HẠNG MỤC/ ITEM	KIẾN TRÚC ARCHITECTURE
LOẠI HỒ SƠ/ DRAWING TITLE	THIẾT KẾ KỸ THUẬT DEVELOPMENT DESIGN
TỈ LỆ/ SCALE	TRÊN BẢN VẼ IN DRAWING
KHỔ GIẤY	A3
SỐ HIỆU BẢN VẼ DRAWING NO.	A3.3
NGÀY PHÁT HÀNH ISSUED DATE	07/2025

STT REV.	NGÀY DATE	NỘI DUNG AMENDMENTS	NGƯỜI THỰC HIỆN APPROVED BY

*LƯU Ý:
- NHÀ THẦU CẦN ĐỐI CHIẾU KÍCH THƯỚC THỰC TẾ TẠI CÔNG TRƯỜNG
- CẦN ĐỌC BẢN VẼ KIẾN TRÚC KẾT HỢP VỚI BẢN VẼ CÁC BỘ MÔN KHÁC

*WARNING:
- CONTRACTOR TO VERIFY ALL DIMENSIONS OF EXISTING WORKS ON SITE BEFORE COMMENCING ANY WORK OR PREPARING SHOP DRAWINGS.
- THIS DRAWING IS TO BE READ IN CONJUNCTION WITH THE SPECCIFATIONS AND CONDITIONS OF CONTRACT.

GHI CHÚ

F-01 — TẤM VINYL VÂN BETON MÀU XÁM NHẠT KÍCH THƯỚC 500x500mm

LEN CHÂN TƯỜNG NỔI NHỰA MÀU TRẮNG H=43mm

VIÊN LÁT ĐẦU TIÊN

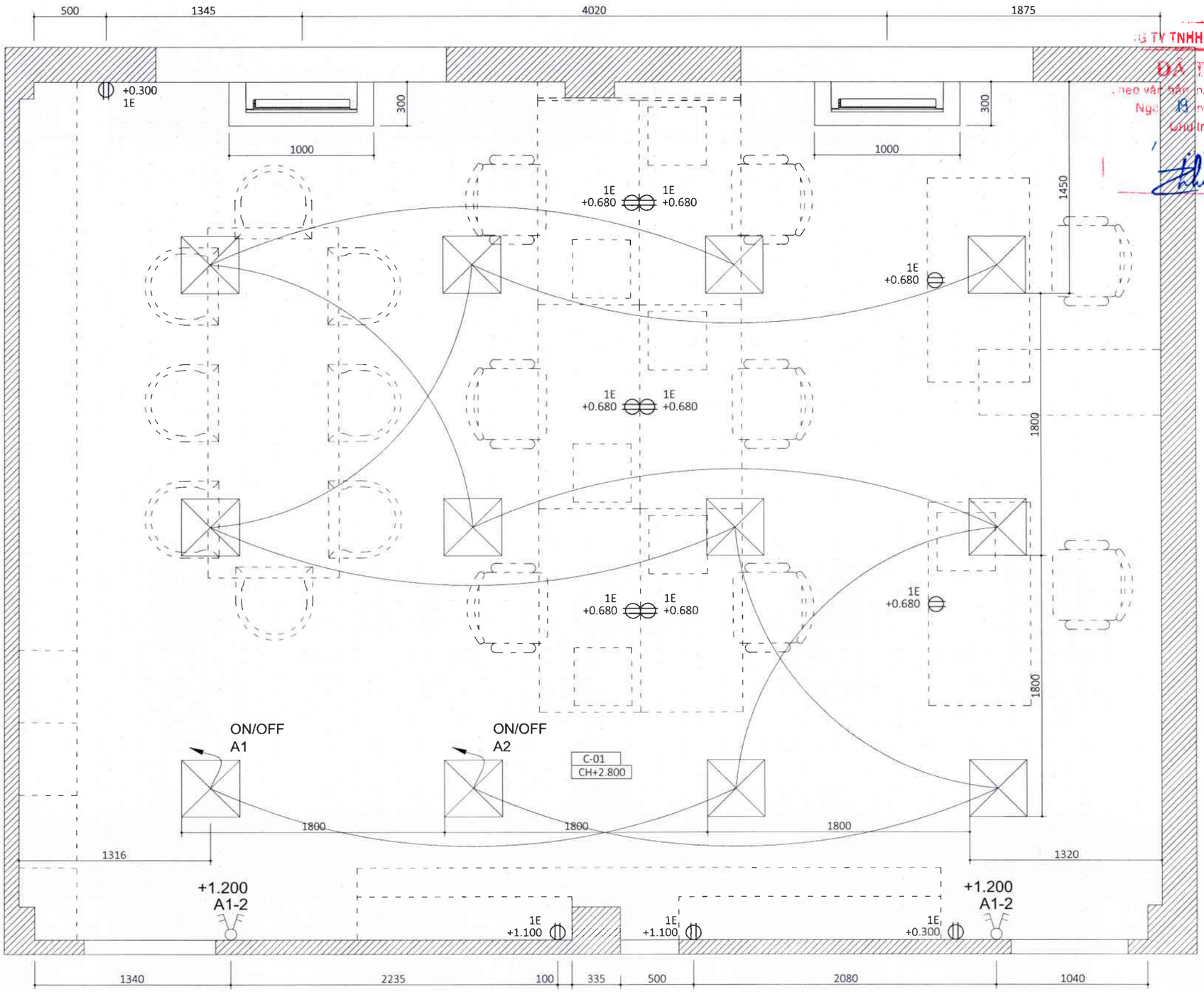

CÔNG TY TNHH TƯ VẤN XÂY DỰNG
ĐÃ THẨM TRA
Theo văn bản thẩm tra số 197/BCTT
Ngày 19 tháng 07 năm 2025
Chủ trì bộ môn ký tên:

GHI CHÚ VẬT LIỆU		GHI CHÚ THIẾT BỊ	
C-01	THẠCH CAO SƠN NƯỚC MÀU XÁM (TƯƠNG TỰ DULUX 40YY 41/054)		ĐÈN LED PANEL ÂM TRẦN MÀU TRẮNG
	CÔNG TẮC 2 CHIỀU	+300FFL	Ổ CẮM ĐÔI 3 CHẤU + CAO ĐỘ

CÔNG TRÌNH/PROJECT NAME:

SỬA CHỮA PHÒNG LÀM VIỆC PHÓ GIÁM ĐỐC, PHÒNG NGHIÊN CỨU SƯU TẦM VÀ THƯ VIỆN THUỘC CÔNG TRÌNH TÒA NHÀ BẢO TÀNG CHỨNG TÍCH CHIẾN TRANH

KHÁCH HÀNG/THE CLIENT:

BẢO TÀNG CHỨNG TÍCH CHIẾN TRANH

Địa chỉ/Location:
28 VÕ VĂN TẦN, PHƯỜNG XUÂN HOÀ, TP.HCM

ĐƠN VỊ THIẾT KẾ / DESIGN CONSULTANT
7 PLUS ARCHITECTURE DESIGN
a: 22 Hoàng Diệu, Phường Xóm Chiếu, TP. HCM
0903 3806 8211
e: contact@tplusvn.com
CÔNG TY TNHH THIẾT KẾ KIẾN TRÚC T CỘNG
Giám đốc/Director
TRẦN CHÍ TRUNG

Chủ trì/Presided by: NGUYỄN THÁI TOÀN	
QLKT/Checked by: NGUYỄN THÁI TOÀN	
Thiết kế/Design by: TRƯƠNG MINH TRIẾT	
Thể hiện/Drawn by: TRƯƠNG MINH TRIẾT	

TÊN BẢN VẼ/DRAWING NAME:

MẶT BẰNG BỐ TRÍ TRẦN, ĐÈN, THIẾT BỊ

HẠNG MỤC/ ITEM	KIẾN TRÚC ARCHITECTURE
LOẠI HỒ SƠ/ DRAWING TITLE	THIẾT KẾ KỸ THUẬT DEVELOPMENT DESIGN
TỈ LỆ/ SCALE	TRÊN BẢN VẼ IN DRAWING
KHỔ GIẤY	A3
SỐ HIỆU BẢN VẼ DRAWING NO.	A3.4
NGÀY PHÁT HÀNH ISSUED DATE	07/2025

STT REV.	NGÀY DATE	NỘI DUNG AMENDMENTS	NGƯỜI THỰC HIỆN APPROVED BY

*LƯU Ý:
- NHÀ THẦU CẦN ĐỐI CHIẾU KÍCH THƯỚC THỰC TẾ TẠI CÔNG TRƯỜNG
- CẦN ĐỌC BẢN VẼ KIẾN TRÚC KẾT HỢP VỚI BẢN VẼ CÁC BỘ MÔN KHÁC

*WARNING:
- CONTRACTOR TO VERIFY ALL DIMENSIONS OF EXISTING WORKS ON SITE BEFORE COMMENCING ANY WORK OR PREPARING SHOP DRAWINGS.
- THIS DRAWING IS TO BE READ IN CONJUNCTION WITH THE SPECCIFATIONS AND CONDITIONS OF CONTRACT

- MẶT CẮT 1,2,3,4

1/50

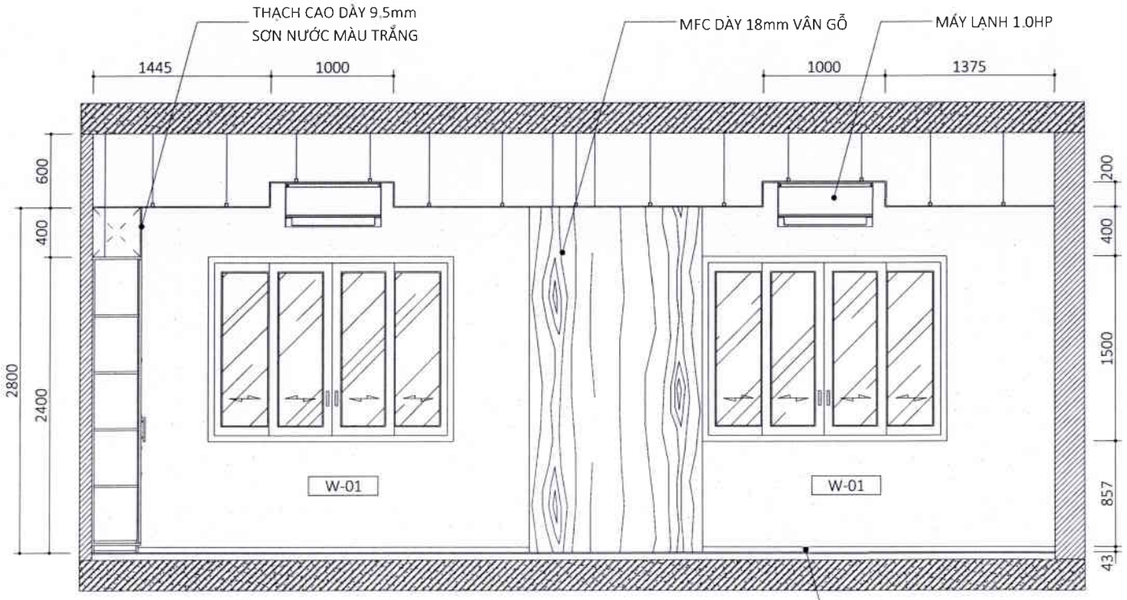

MẶT CẮT 1

LEN CHÂN TƯỜNG NỔI
NHỰA MÀU TRẮNG H=43mm

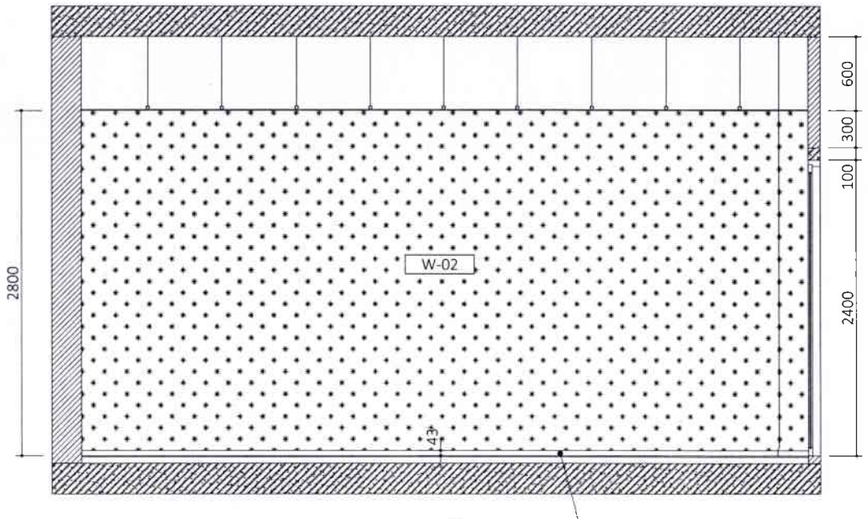

MẶT CẮT 2

LEN CHÂN TƯỜNG NỔI
NHỰA MÀU TRẮNG H=43mm

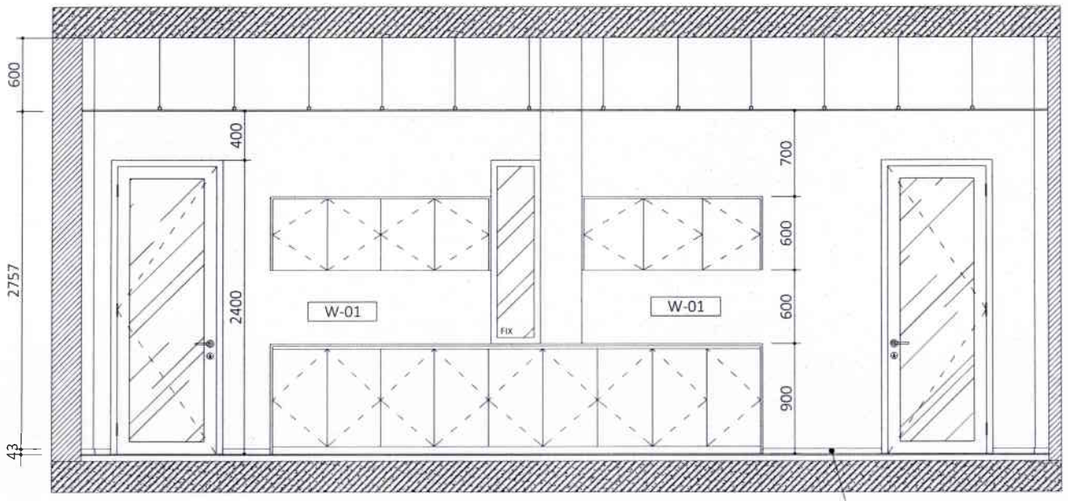

MẶT CẮT 3

LEN CHÂN TƯỜNG NỔI
NHỰA MÀU TRẮNG H=43mm

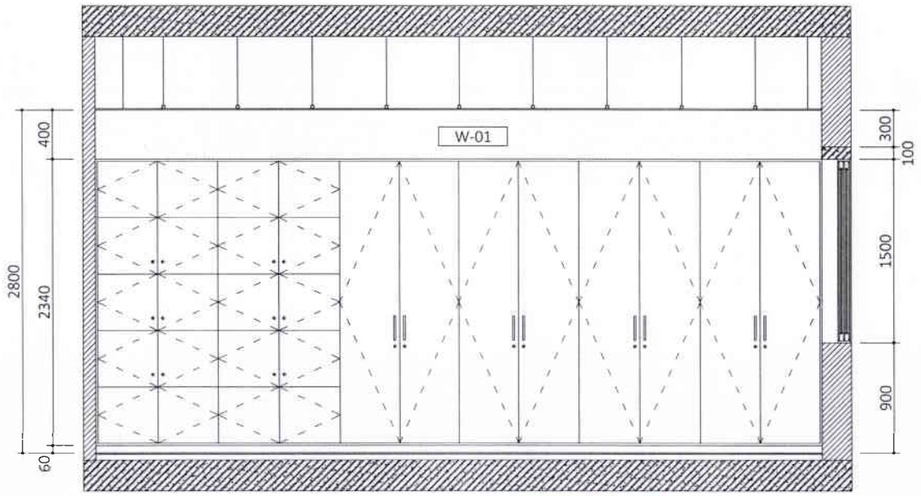

MẶT CẮT 4

CÔNG TY TNHH TƯ VẤN XÂY DỰNG FU
ĐÃ THẨM TRA
Theo văn bản thẩm tra số 197/BCTT-FH-25
Ngày 19 tháng 01 năm 2025
Chủ trì bộ môn ký tên:

GHI CHÚ

W-01 SƠN NƯỚC MÀU XÁM (TƯƠNG TỰ DULUX 40YY 41/054)

W-02 GIẤY DÁN TƯỜNG HÀN QUỐC MÀU XANH (TƯƠNG TỰ DULUX 16BB 19/395)

CÔNG TRÌNH/PROJECT NAME:

SỬA CHỮA PHÒNG LÀM VIỆC PHÓ GIÁM ĐỐC, PHÒNG NGHIÊN CỨU SƯU TẦM VÀ THƯ VIỆN THUỘC CÔNG TRÌNH TÒA NHÀ BẢO TÀNG CHỨNG TÍCH CHIẾN TRANH

KHÁCH HÀNG/THE CLIENT:

BẢO TÀNG CHỨNG TÍCH CHIẾN TRANH

Địa chỉ/Location:
28 VÕ VĂN TẦN, PHƯỜNG XUÂN HOÀ, TP.HCM

ĐƠN VỊ THIẾT KẾ / DESIGN CONSULTANT
T PLUS ARCHITECTURE DESIGN
a: 22 Hoàng Diệu, Phường Xóm Chiếu, TP. HCM
tel: 1876.8211
e: contact@tplusvn.com

CÔNG TY TNHH THIẾT KẾ KIẾN TRÚC T CỘNG

Giám đốc/Director
TRẦN CHÍ TRUNG

Chủ trì/Presided by: NGUYỄN THÁI TOÀN	
QLKT/Checked by: NGUYỄN THÁI TOÀN	
Thiết kế/Design by: TRƯƠNG MINH TRIẾT	
Thể hiện/Drawn by: TRƯƠNG MINH TRIẾT	

TÊN BẢN VẼ/DRAWING NAME:

MẶT CẮT 1,2,3,4

HẠNG MỤC/ ITEM	KIẾN TRÚC ARCHITECTURE
LOẠI HỒ SƠ/ DRAWING TITLE	THIẾT KẾ KỸ THUẬT DEVELOPMENT DESIGN
TỈ LỆ/ SCALE	TRÊN BẢN VẼ IN DRAWING
KHỔ GIẤY	A3
SỐ HIỆU BẢN VẼ DRAWING NO.	A3.5
NGÀY PHÁT HÀNH ISSUED DATE	07/2025

STT REV.	NGÀY DATE	NỘI DUNG AMENDMENTS	NGƯỜI THỰC HIỆN APPROVED BY

*LƯU Ý:
- NHÀ THẦU CẦN ĐỐI CHIẾU KÍCH THƯỚC THỰC TẾ TẠI CÔNG TRƯỜNG
- CẦN ĐỌC BẢN VẼ KIẾN TRÚC KẾT HỢP VỚI BẢN VẼ CÁC BỘ MÔN KHÁC

*WARNING:
- CONTRACTOR TO VERIFY ALL DIMENSIONS OF EXISTING WORKS ON SITE BEFORE COMMENCING ANY WORK OR PREPARING SHOP DRAWINGS.
- THIS DRAWING IS TO BE READ IN CONJUNCTION WITH THE SPECCIFATIONS AND CONDITIONS OF CONTRACT.

CHI TIẾT CỬA ĐI P.NCST (D-03)

1/20

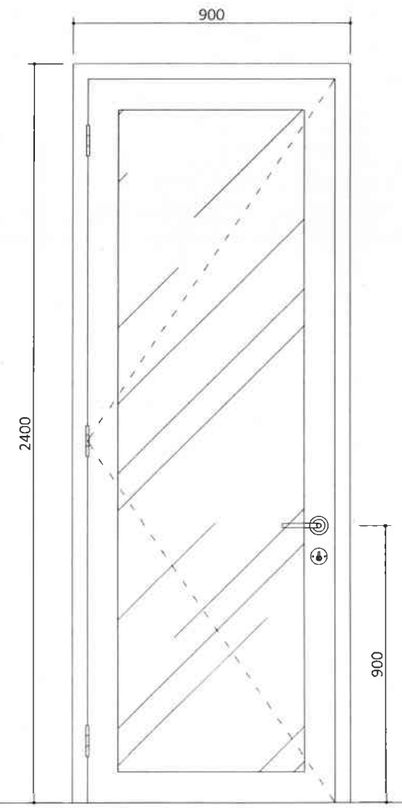

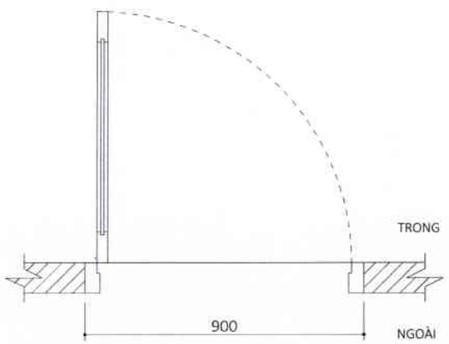

KÍ HIỆU_VỊ TRÍ	D-03_CỬA ĐI P.GIÁM ĐỐC
KÍCH THƯỚC	W900 x H2400
SỐ LƯỢNG	02 BỘ
QUY CÁCH	CỬA ĐI 1 CÁNH MỞ, NHÔM XINGFA HỆ 55, TAY NẮM GẠT, KHÓA CƠ
CHẤT LIỆU	KHUNG NHÔM MÀU XÁM NHẠT, KÍNH CƯỜNG LỰC 10mm

CHI TIẾT CỬA SỔ P.NCST (W-02)

1/20

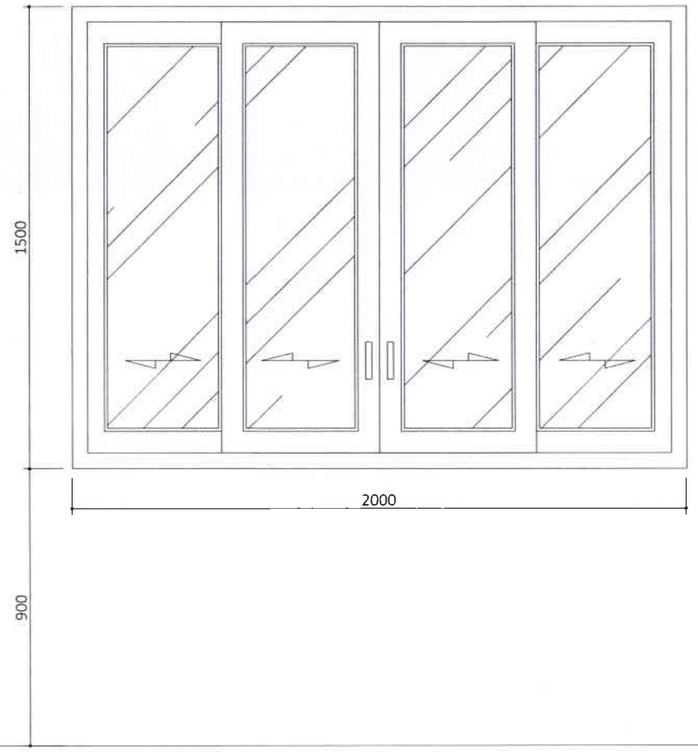

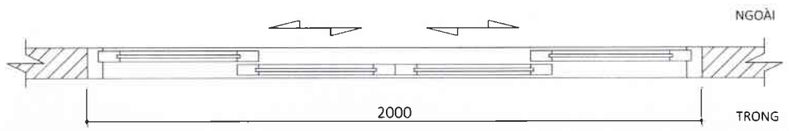

KÍ HIỆU_VỊ TRÍ	W-02_CỬA SỔ P.NGHIÊN CỨU SƯU TẦM
KÍCH THƯỚC	W2000 x H1500
SỐ LƯỢNG	02 BỘ
QUY CÁCH	CỬA SỔ 4 CÁNH LÌA, NHÔM XINGFA HỆ 55, KHÓA CƠ
CHẤT LIỆU	KHUNG NHÔM MÀU XÁM NHẠT, KÍNH CƯỜNG LỰC 10mm

CHI TIẾT VÁCH KÍNH P.NCST (VK2)

1/20

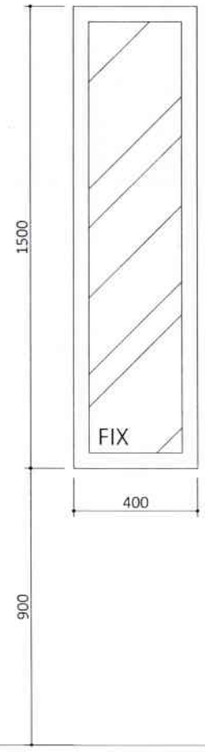

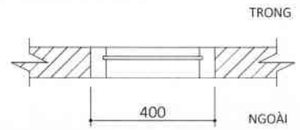

KÍ HIỆU_VỊ TRÍ	VK2_VÁCH KÍNH P.NGHIÊN CỨU SƯU TẦM
KÍCH THƯỚC	W400 x H1500
SỐ LƯỢNG	01 BỘ
QUY CÁCH	VÁCH KÍNH FIX, NHÔM XINGFA HỆ 55
CHẤT LIỆU	KHUNG NHÔM MÀU XÁM NHẠT KÍNH CƯỜNG LỰC 10mm

CÔNG TY TNHH TƯ VẤN XÂY DỰNG FUH

ĐÃ THẨM TRA

Theo văn bản thẩm tra số 171/BCTT-FH25

Ngày 19 tháng 07 năm 2025

Chủ trì bộ môn ký tên:

CÔNG TRÌNH/PROJECT NAME:

SỬA CHỮA PHÒNG LÀM VIỆC PHÓ GIÁM ĐỐC, PHÒNG NGHIÊN CỨU SƯU TẦM VÀ THƯ VIỆN THUỘC CÔNG TRÌNH TÒA NHÀ BẢO TÀNG CHỨNG TÍCH CHIẾN TRANH

KHÁCH HÀNG/THE CLIENT:

BẢO TÀNG CHỨNG TÍCH CHIẾN TRANH

Địa chỉ/Location:
28 VÕ VĂN TẦN, PHƯỜNG XUÂN HOÀ, TP.HCM

ĐƠN VỊ THIẾT KẾ / DESIGN CONSULTANT
DOT PLUS ARCHITECTURE DESIGN
a: 22 Hoàng Diệu, Phường Xóm Chiếu, TP. HCM
t: 0912264311
e: contact@tplusvn.com
CÔNG TY TNHH THIẾT KẾ KIẾN TRÚC T CỘNG
QUẬN 4 - T.P HỒ CHÍ MINH
Giám đốc/Director:
TRẦN CHÍ TRUNG

Chủ trì/Presided by: NGUYỄN THÁI TOÀN	
QLKT/Checked by: NGUYỄN THÁI TOÀN	
Thiết kế/Design by: TRƯƠNG MINH TRIẾT	
Thể hiện/Drawn by: TRƯƠNG MINH TRIẾT	

TÊN BẢN VẼ/DRAWING NAME:

CHI TIẾT CỬA ĐI, CỬA SỔ, VÁCH KÍNH (D-02, W-02, VK2)

HẠNG MỤC/ ITEM	KIẾN TRÚC ARCHITECTURE
LOẠI HỒ SƠ/ DRAWING TITLE	THIẾT KẾ KỸ THUẬT DEVELOPMENT DESIGN
TỈ LỆ/ SCALE	TRÊN BẢN VẼ IN DRAWING
KHỔ GIẤY	A3
SỐ HIỆU BẢN VẼ DRAWING NO.	A3.6
NGÀY PHÁT HÀNH ISSUED DATE	07/2025

STT REV.	NGÀY DATE	NỘI DUNG AMENDMENTS	NGƯỜI THỰC HIỆN APPROVED BY

*LƯU Ý:
- NHÀ THẦU CẦN ĐỐI CHIẾU KÍCH THƯỚC THỰC TẾ TẠI CÔNG TRƯỜNG
- CẦN ĐỌC BẢN VẼ KIẾN TRÚC KẾT HỢP VỚI BẢN VẼ CÁC BỘ MÔN KHÁC

*WARNING:
- CONTRACTOR TO VERIFY ALL DIMENSIONS OF EXISTING WORKS ON SITE BEFORE COMMENCING ANY WORK OR PREPARING SHOP DRAWINGS.
- THIS DRAWING IS TO BE READ IN CONJUNCTION WITH THE SPECCIFATIONS AND CONDITIONS OF CONTRACT

CHI TIẾT BÀN LÀM VIỆC 1 (Fur-14)

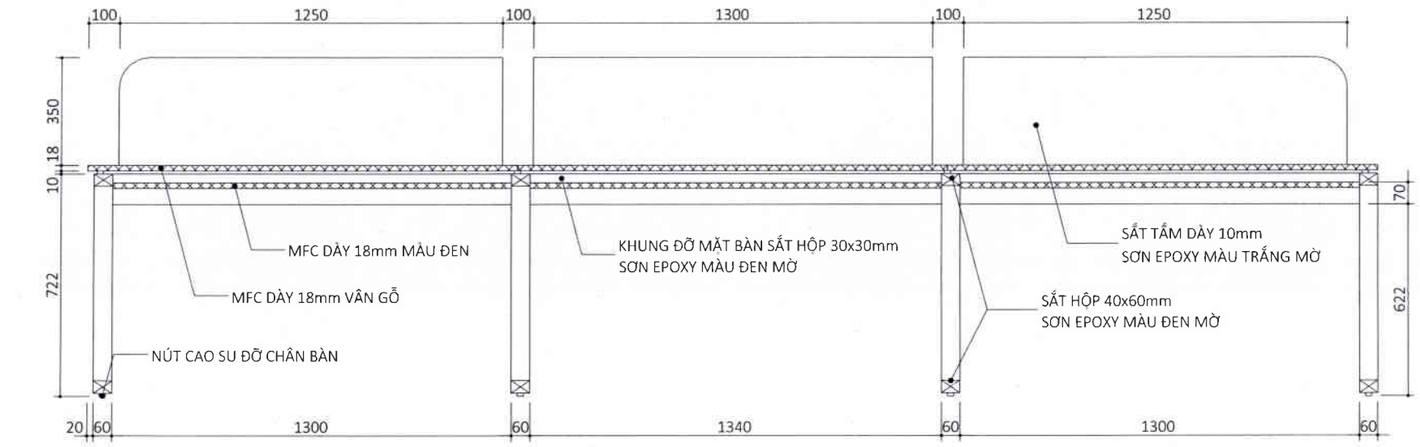

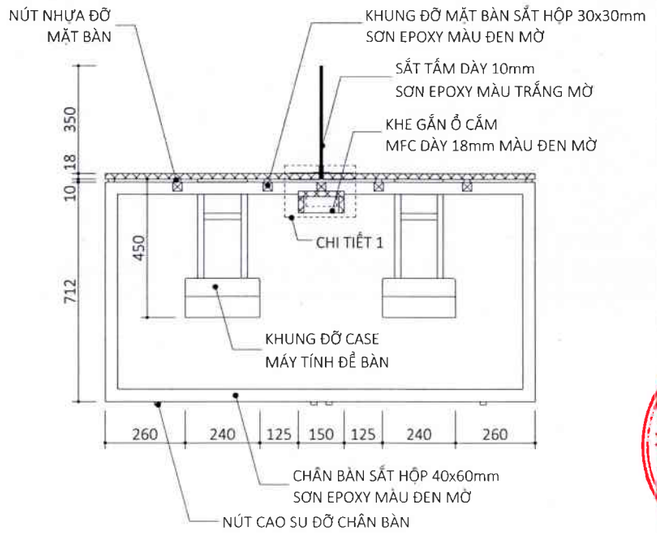

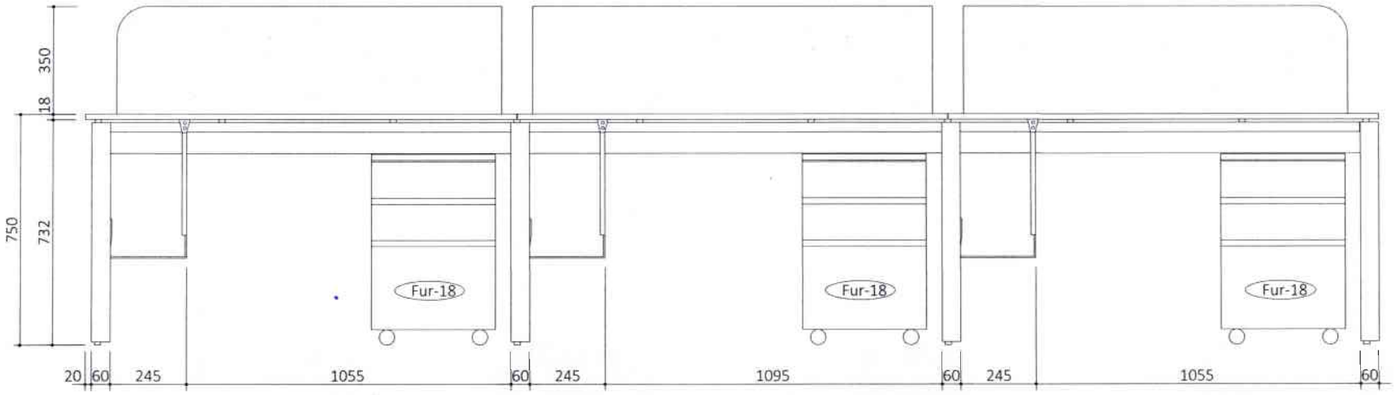

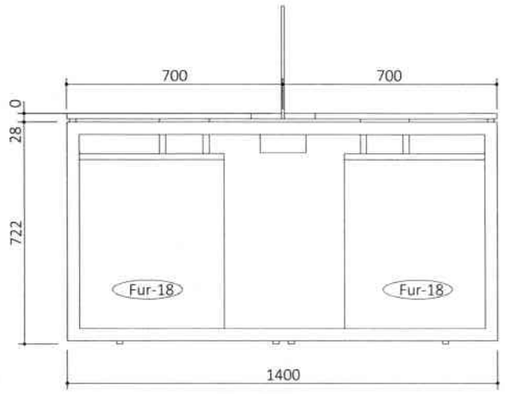

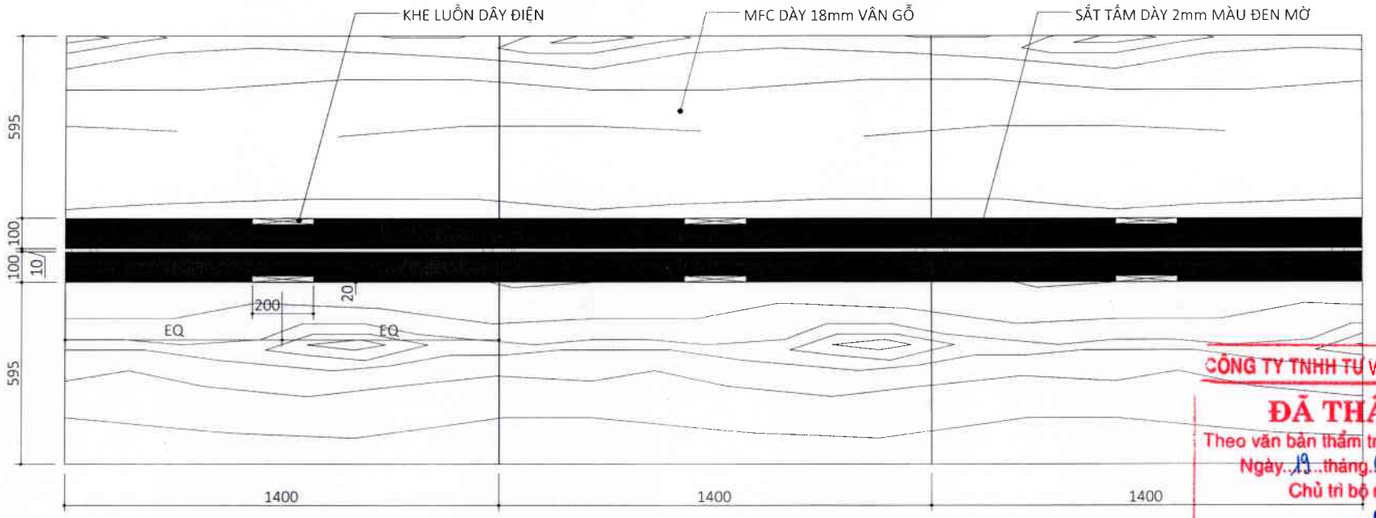

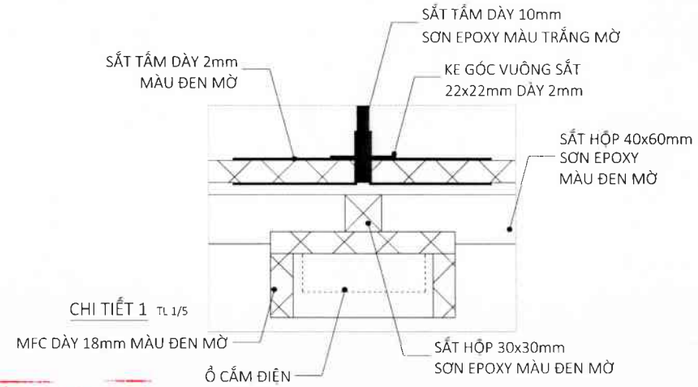

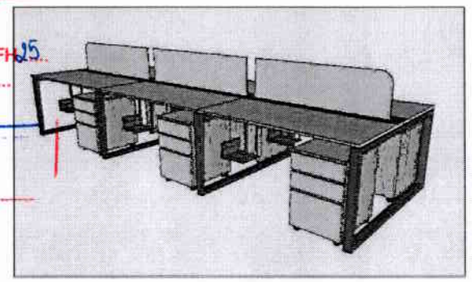

CÔNG TY TNHH TƯ VẤN XÂY DỰNG FUH...
ĐÃ THẨM TRA
Theo văn bản thẩm tra số 197/BCTT-FH-25
Ngày 19 tháng 07 năm 2025
Chủ trì bộ môn ký tên:

CÔNG TRÌNH/PROJECT NAME:

SỬA CHỮA PHÒNG LÀM VIỆC PHÓ GIÁM ĐỐC, PHÒNG NGHIÊN CỨU SƯU TẦM VÀ THƯ VIỆN THUỘC CÔNG TRÌNH TÒA NHÀ BẢO TÀNG CHỨNG TÍCH CHIẾN TRANH

KHÁCH HÀNG/THE CLIENT:

BẢO TÀNG CHỨNG TÍCH CHIẾN TRANH

Địa chỉ/Location:
28 VÕ VĂN TẦN, PHƯỜNG XUÂN HOÀ, TP.HCM

ĐƠN VỊ THIẾT KẾ/DESIGN CONSULTANT
T PLUS ARCHITECTURE DESIGN
No. 72 Hoàng Diệu, Phường Vĩnh Chiểu, TP. HCM
T P L U S | e: contact@tplusvn.com
CÔNG TY TNHH THIẾT KẾ KIẾN TRÚC T CỘNG
Giám đốc/Director:
TRẦN CHÍ TRUNG

Chủ trì/Presided by: NGUYỄN THÁI TOÀN	
QLKT/Checked by: NGUYỄN THÁI TOÀN	
Thiết kế/Design by: TRƯƠNG MINH TRIẾT	
Thể hiện/Drawn by: TRƯƠNG MINH TRIẾT	

TÊN BẢN VẼ/DRAWING NAME:

CHI TIẾT BÀN LÀM VIỆC 1 (Fur-14)

HẠNG MỤC/ ITEM	KIẾN TRÚC ARCHITECTURE
LOẠI HỒ SƠ/ DRAWING TITLE	THIẾT KẾ KỸ THUẬT DEVELOPMENT DESIGN
TỈ LỆ/ SCALE	TRÊN BẢN VẼ IN DRAWING
KHỔ GIẤY	A3
SỐ HIỆU BẢN VẼ DRAWING NO.	A3.7
NGÀY PHÁT HÀNH ISSUED DATE	07/2025

STT REV.	NGÀY DATE	NỘI DUNG AMENDMENTS	NGƯỜI THỰC HIỆN APPROVED BY

*LƯU Ý:
- NHÀ THẦU CẦN ĐỐI CHIẾU KÍCH THƯỚC THỰC TẾ TẠI CÔNG TRƯỜNG
- CẦN ĐỌC BẢN VẼ KIẾN TRÚC KẾT HỢP VỚI BẢN VẼ CÁC BỘ MÔN KHÁC

*WARNING:
- CONTRACTOR TO VERIFY ALL DIMENSIONS OF EXISTING WORKS ON SITE BEFORE COMMENCING ANY WORK OR PREPARING SHOP DRAWINGS.
- THIS DRAWING IS TO BE READ IN CONJUNCTION WITH THE SPECCIFATIONS AND CONDITIONS OF CONTRACT

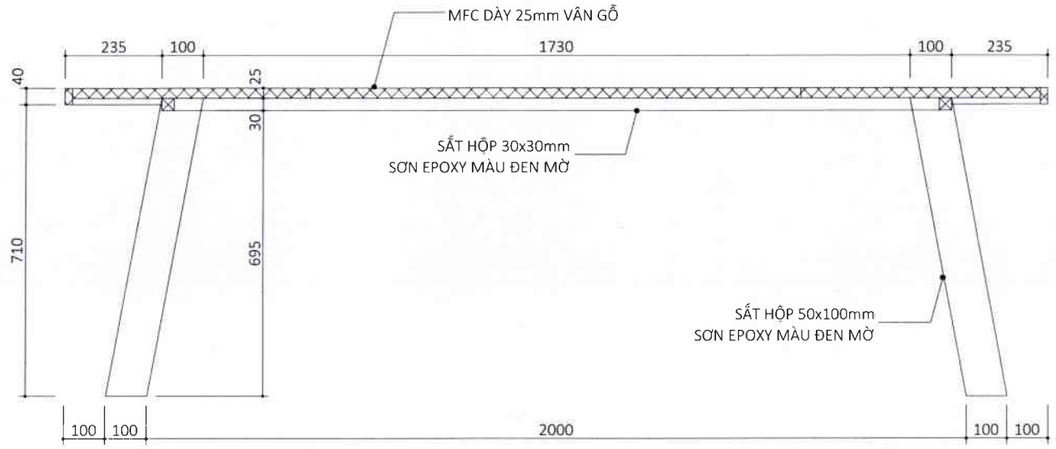

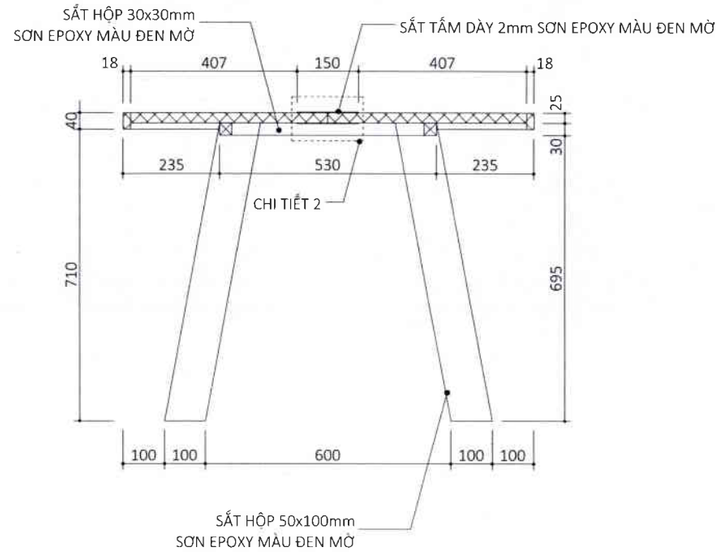

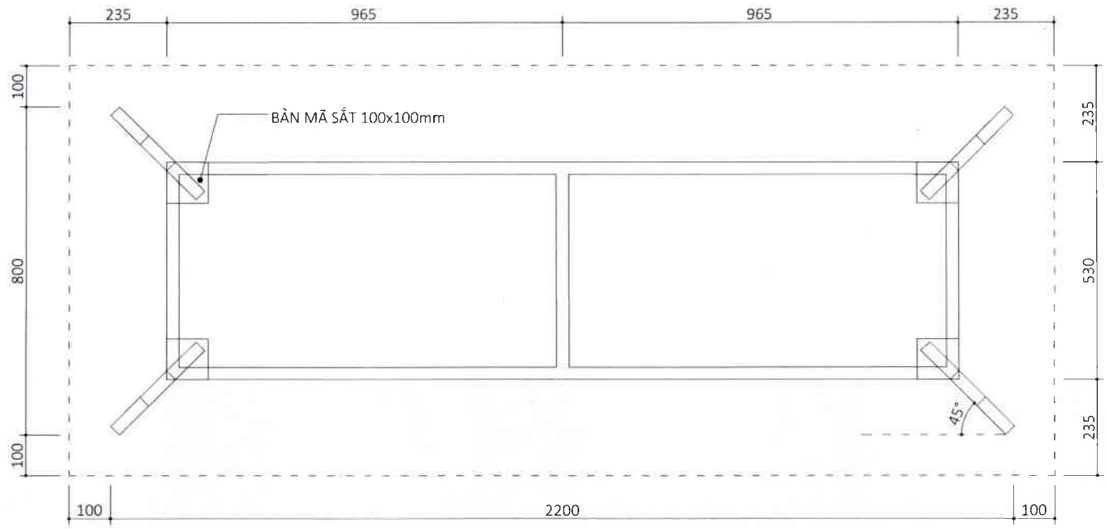

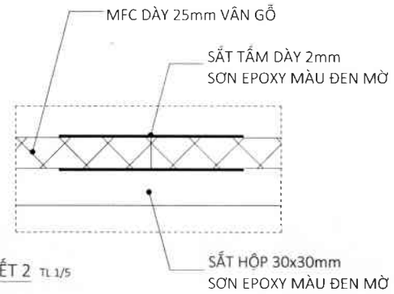

CHI TIẾT 2 TL 1/5

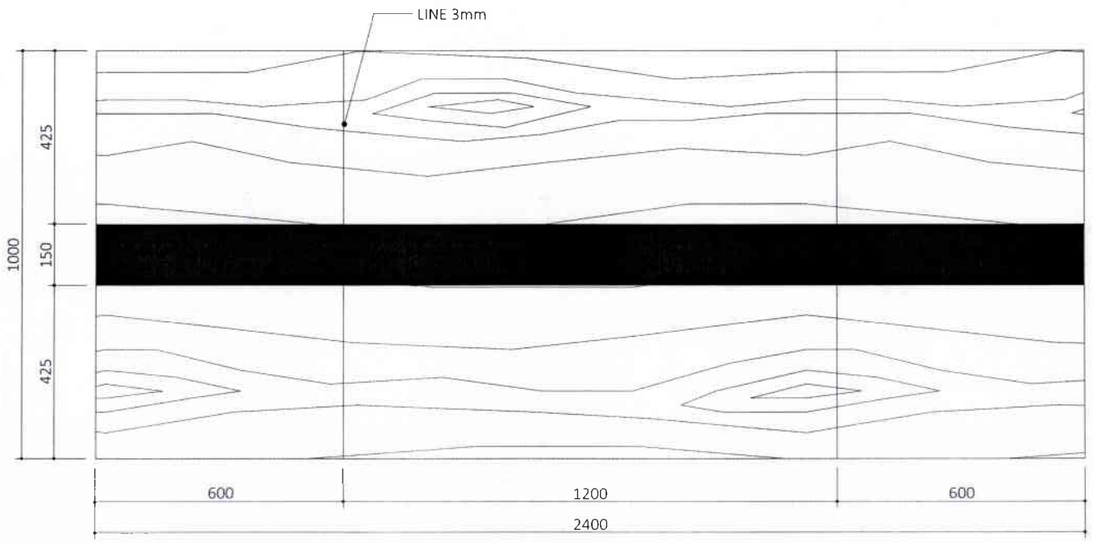

CÔNG TRÌNH/PROJECT NAME:

SỬA CHỮA PHÒNG LÀM VIỆC PHÓ GIÁM ĐỐC, PHÒNG NGHIÊN CỨU SƯU TẦM VÀ THƯ VIỆN THUỘC CÔNG TRÌNH TÒA NHÀ BẢO TÀNG CHỨNG TÍCH CHIẾN TRANH

KHÁCH HÀNG/THE CLIENT:

BẢO TÀNG CHỨNG TÍCH CHIẾN TRANH

Địa chỉ/Location:
28 VÕ VĂN TẦN, PHƯỜNG XUÂN HOÀ, TP.HCM

ĐƠN VỊ THIẾT KẾ / DESIGN CONSULTANT

T PLUS ARCHITECTURE DESIGN

a: [illegible] Thường Xuân [illegible], TP. HCM
t: 028 3826 8711
e: con[illegible]usvn.com

CÔNG TY THIẾT KẾ KIẾN TRÚC T CÔNG

Giám đốc/Director
TRẦN CHÍ TRUNG

Chủ trì/Presided by: NGUYỄN THÁI TOÀN	
QLKT/Checked by: NGUYỄN THÁI TOÀN	
Thiết kế/Design by: TRƯƠNG MINH TRIẾT	
Thể hiện/Drawn by: TRƯƠNG MINH TRIẾT	

TÊN BẢN VẼ/DRAWING NAME:

CHI TIẾT BÀN HỌP (Fur-15)

HẠNG MỤC/ ITEM	KIẾN TRÚC ARCHITECTURE
LOẠI HỒ SƠ/ DRAWING TITLE	THIẾT KẾ KỸ THUẬT DEVELOPMENT DESIGN
TỈ LỆ/ SCALE	TRÊN BẢN VẼ IN DRAWING
KHỔ GIẤY	A3
SỐ HIỆU BẢN VẼ DRAWING NO.	A3.8
NGÀY PHÁT HÀNH ISSUED DATE	07/2025

STT REV.	NGÀY DATE	NỘI DUNG AMENDMENTS	NGƯỜI THỰC HIỆN APPROVED BY

*LƯU Ý:
- NHÀ THẦU CẦN ĐỐI CHIẾU KÍCH THƯỚC THỰC TẾ TẠI CÔNG TRƯỜNG
- CẦN ĐỌC BẢN VẼ KIẾN TRÚC KẾT HỢP VỚI BẢN VẼ CÁC BỘ MÔN KHÁC

*WARNING:
- CONTRACTOR TO VERIFY ALL DIMENSIONS OF EXISTING WORKS ON SITE BEFORE COMMENCING ANY WORK OR PREPARING SHOP DRAWINGS.
- THIS DRAWING IS TO BE READ IN CONJUNCTION WITH THE SPECCIFATIONS AND CONDITIONS OF CONTRACT

CHI TIẾT TỦ PANTRY (Fur-16)

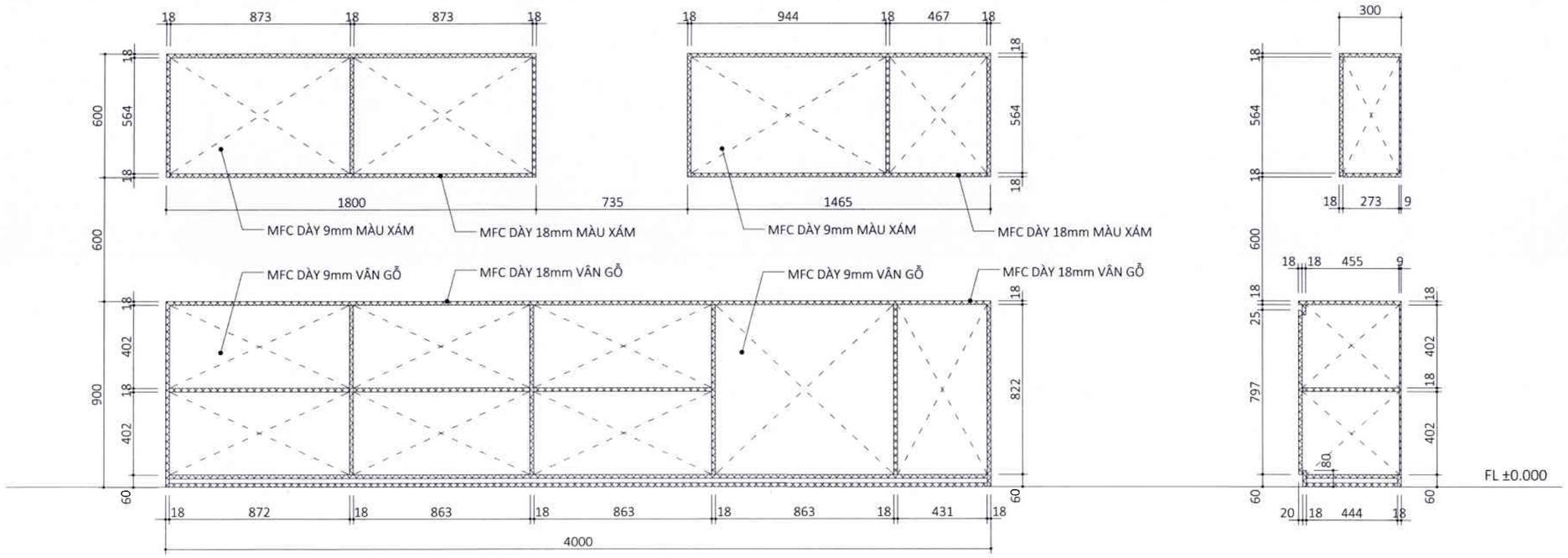

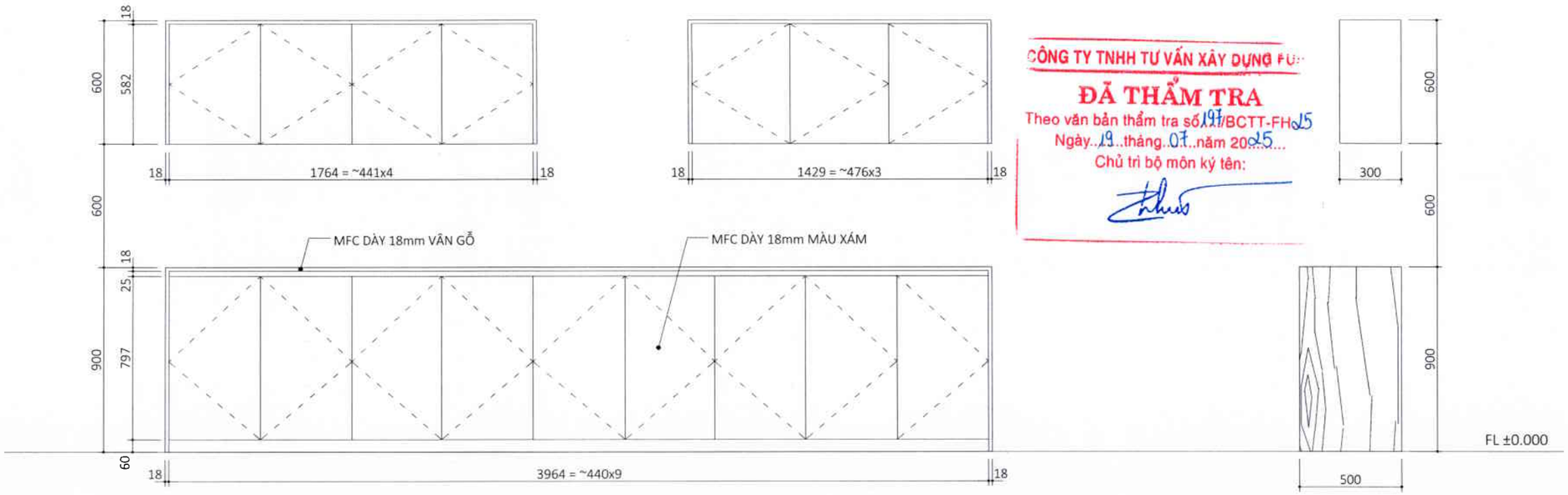

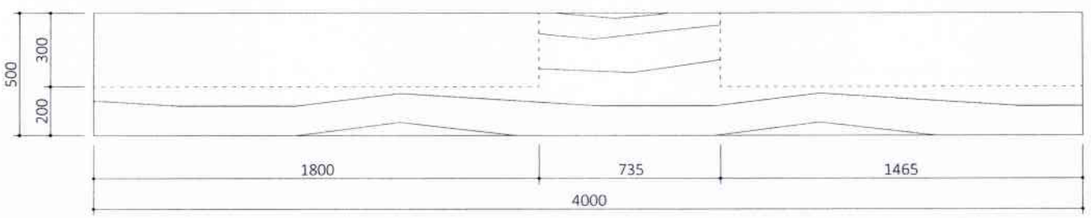

CÔNG TY TNHH TƯ VẤN XÂY DỰNG FU...
ĐÃ THẨM TRA
Theo văn bản thẩm tra số 197/BCTT-FH25
Ngày 19 tháng 07 năm 2025
Chủ trì bộ môn ký tên:

QUY CÁCH:
*TỦ TRÊN: TẤT CẢ TẤM GỖ ĐỀU LÀ MFC 18mm MÀU XÁM (RIÊNG MẶT LƯNG MFC 9mm MÀU XÁM)
*TỦ DƯỚI:
- CÁNH TỦ: MFC 18mm MÀU XÁM
- LƯNG TỦ: MFC 9mm VÂN GỖ
- CÒN LẠI: MFC 18mm VÂN GỖ

CÔNG TRÌNH/PROJECT NAME:
SỬA CHỮA PHÒNG LÀM VIỆC PHÓ GIÁM ĐỐC, PHÒNG NGHIÊN CỨU SƯU TẦM VÀ THƯ VIỆN THUỘC CÔNG TRÌNH TÒA NHÀ BẢO TÀNG CHỨNG TÍCH CHIẾN TRANH

KHÁCH HÀNG/THE CLIENT:
BẢO TÀNG CHỨNG TÍCH CHIẾN TRANH

Địa chỉ/Location:
28 VÕ VĂN TẦN, PHƯỜNG XUÂN HOÀ, TP.HCM

ĐƠN VỊ THIẾT KẾ / DESIGN CONSULTANT
T PLUS ARCHITECTURE DESIGN
23 Hoàng Diệu, Phường Tôn Chiểu, TP. HCM
t: 028.3826.8211
e: contact@tplusvn.com

Giám đốc/Director:
TRẦN CHÍ TRUNG

Chủ trì/Presided by:
NGUYỄN THÁI TOÀN

QLKT/Checked by:
NGUYỄN THÁI TOÀN

Thiết kế/Design by:
TRƯƠNG MINH TRIẾT

Thể hiện/Drawn by:
TRƯƠNG MINH TRIẾT

TÊN BẢN VẼ/DRAWING NAME:
CHI TIẾT TỦ PANTRY (Fur-16)

HẠNG MỤC/ ITEM	KIẾN TRÚC ARCHITECTURE
LOẠI HỒ SƠ/ DRAWING TITLE	THIẾT KẾ KỸ THUẬT DEVELOPMENT DESIGN
TỈ LỆ/ SCALE	TRÊN BẢN VẼ IN DRAWING
KHỔ GIẤY	A3
SỐ HIỆU BẢN VẼ DRAWING NO.	A3.9
NGÀY PHÁT HÀNH ISSUED DATE	07/2025

STT REV.	NGÀY DATE	NỘI DUNG AMENDMENTS	NGƯỜI THỰC HIỆN APPROVED BY

*LƯU Ý:
- NHÀ THẦU CẦN ĐỐI CHIẾU KÍCH THƯỚC THỰC TẾ TẠI CÔNG TRƯỜNG
- CẦN ĐỌC BẢN VẼ KIẾN TRÚC KẾT HỢP VỚI BẢN VẼ CÁC BỘ MÔN KHÁC

*WARNING:
- CONTRACTOR TO VERIFY ALL DIMENSIONS OF EXISTING WORKS ON SITE BEFORE COMMENCING ANY WORK OR PREPARING SHOP DRAWINGS.
- THIS DRAWING IS TO BE READ IN CONJUNCTION WITH THE SPECCIFATIONS AND CONDITIONS OF CONTRACT.

CHI TIẾT BÀN LÀM VIỆC 2 (Fur-17)

1/15

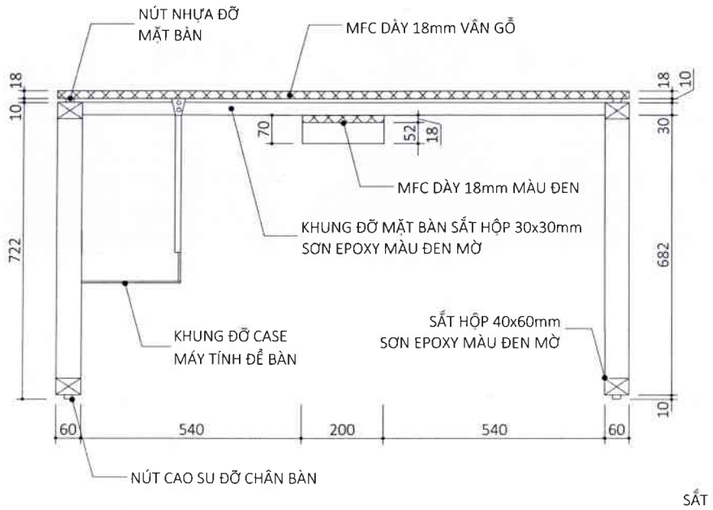

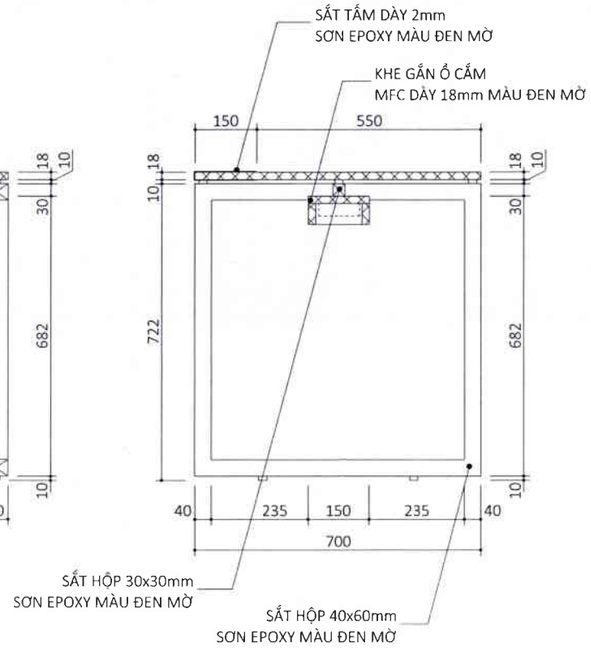

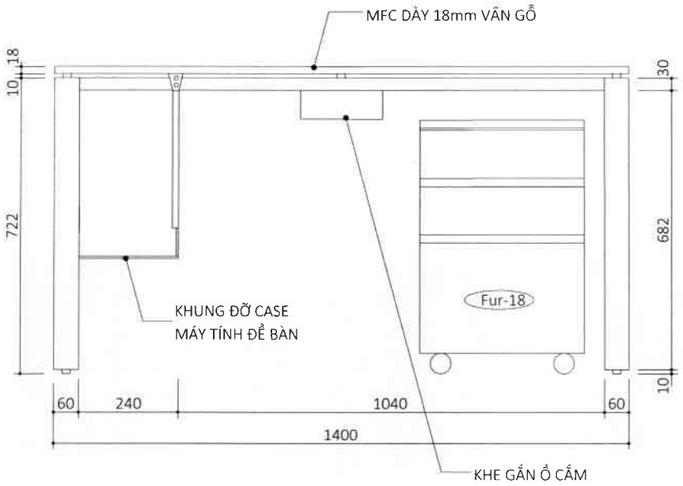

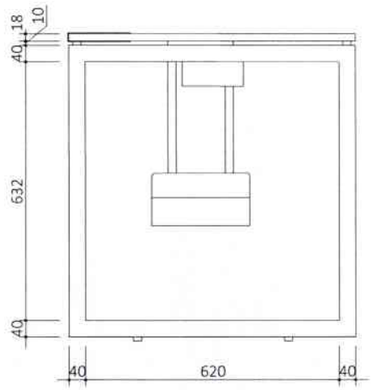

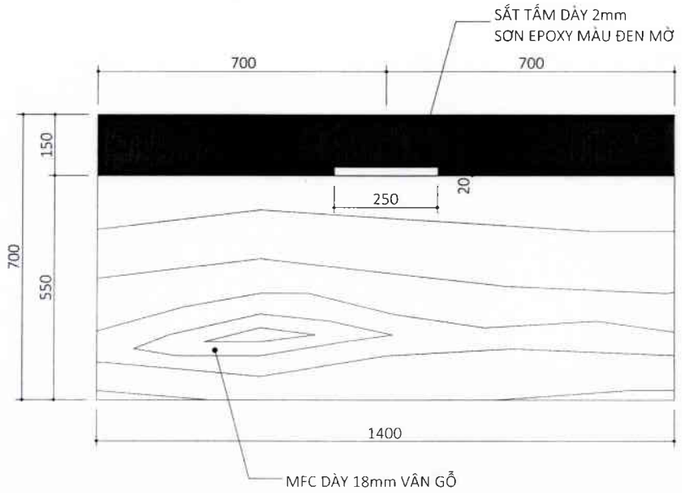

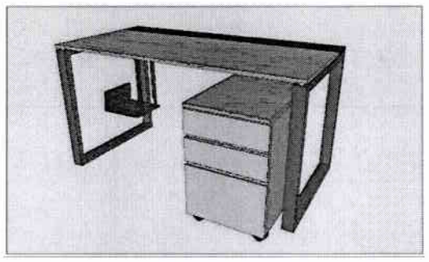

CHI TIẾT TỦ HỒ SƠ NHỎ (Fur-18)

1/15

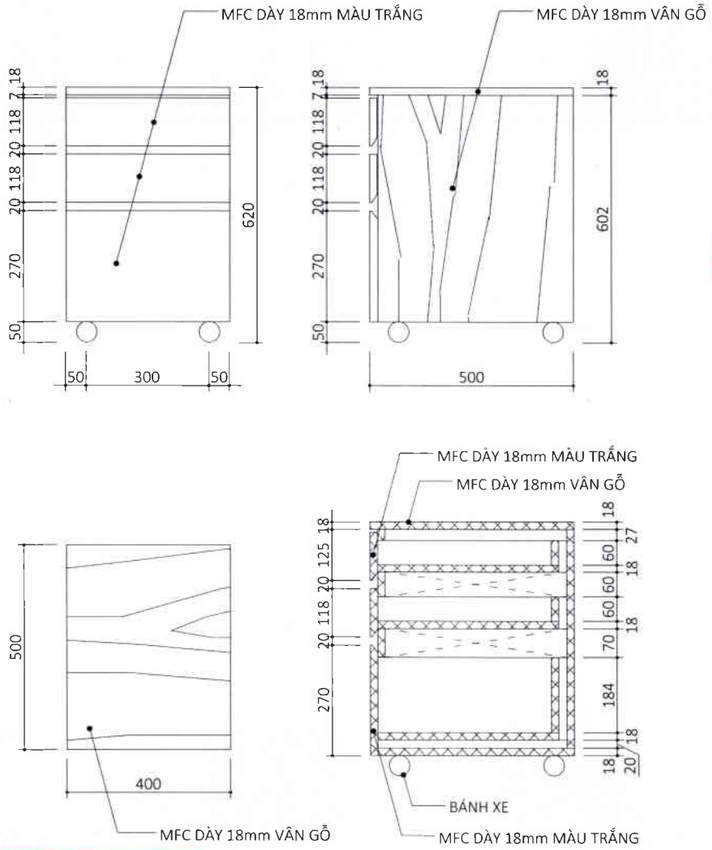

CÔNG TY TNHH TƯ VẤN XÂY DỰNG FUH...
ĐÃ THẨM TRA
Theo văn bản thẩm tra số 197/BCTT-FH.25
Ngày 19 tháng 07 năm 2025
Chủ trì bộ môn ký tên:

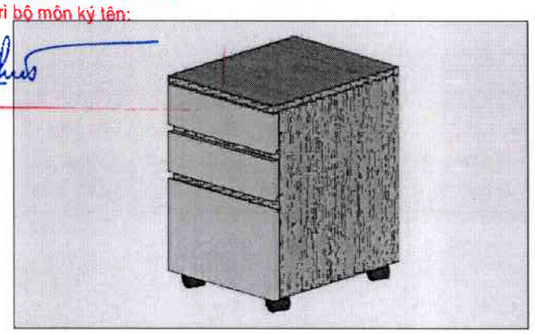

*QUY CÁCH: TẤT CẢ TẤM GỖ ĐỀU LÀ MFC 18mm VÂN GỖ, RIÊNG CÁNH TỦ MẶT TRƯỚC LÀ MFC 18mm MÀU TRẮNG

CÔNG TRÌNH/PROJECT NAME:
SỬA CHỮA PHÒNG LÀM VIỆC PHÓ GIÁM ĐỐC, PHÒNG NGHIÊN CỨU SƯU TẦM VÀ THƯ VIỆN THUỘC CÔNG TRÌNH TÒA NHÀ BẢO TÀNG CHỨNG TÍCH CHIẾN TRANH

KHÁCH HÀNG/THE CLIENT:
BẢO TÀNG CHỨNG TÍCH CHIẾN TRANH

Địa chỉ/Location:
28 VÕ VĂN TẦN, PHƯỜNG XUÂN HOÀ, TP.HCM

ĐƠN VỊ THIẾT KẾ/DESIGN CONSULTANT
T PLUS ARCHITECTURE DESIGN
CÔNG TY TNHH THIẾT KẾ KIẾN TRÚC T CỘNG
Giám đốc/Director
TRẦN CHÍ TRUNG

Chủ trì/Presided by: NGUYỄN THÁI TOÀN	
QLKT/Checked by: NGUYỄN THÁI TOÀN	
Thiết kế/Design by: TRƯƠNG MINH TRIẾT	
Thể hiện/Drawn by: TRƯƠNG MINH TRIẾT	

TÊN BẢN VẼ/DRAWING NAME:
CHI TIẾT BÀN LÀM VIỆC 2 (Fur-17)
CHI TIẾT TỦ HỒ SƠ NHỎ (Fur-18)

HẠNG MỤC/ ITEM	KIẾN TRÚC ARCHITECTURE
LOẠI HỒ SƠ/ DRAWING TITLE	THIẾT KẾ KỸ THUẬT DEVELOPMENT DESIGN
TỈ LỆ/ SCALE	TRÊN BẢN VẼ IN DRAWING
KHỔ GIẤY	A3
SỐ HIỆU BẢN VẼ DRAWING NO.	A3.10
NGÀY PHÁT HÀNH ISSUED DATE	07/2025

STT REV.	NGÀY DATE	NỘI DUNG AMENDMENTS	NGƯỜI THỰC HIỆN APPROVED BY

*LƯU Ý:
- NHÀ THẦU CẦN ĐỐI CHIẾU KÍCH THƯỚC THỰC TẾ TẠI CÔNG TRƯỜNG
- CẦN ĐỌC BẢN VẼ KIẾN TRÚC KẾT HỢP VỚI BẢN VẼ CÁC BỘ MÔN KHÁC

*WARNING:
- CONTRACTOR TO VERIFY ALL DIMENSIONS OF EXISTING WORKS ON SITE BEFORE COMMENCING ANY WORK OR PREPARING SHOP DRAWINGS.
- THIS DRAWING IS TO BE READ IN CONJUNCTION WITH THE SPECCIFATIONS AND CONDITIONS OF CONTRACT

CHI TIẾT BÀN LÀM VIỆC 3 (Fur-19)

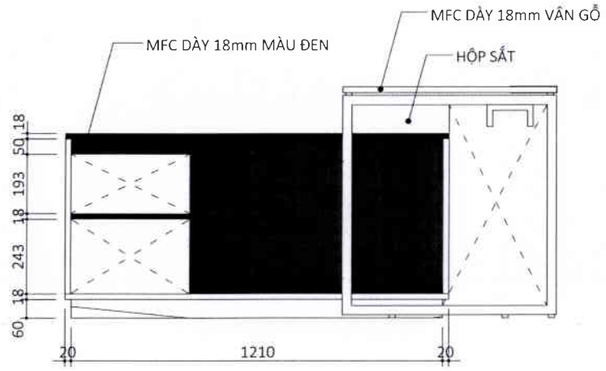

MẶT ĐỨNG 1

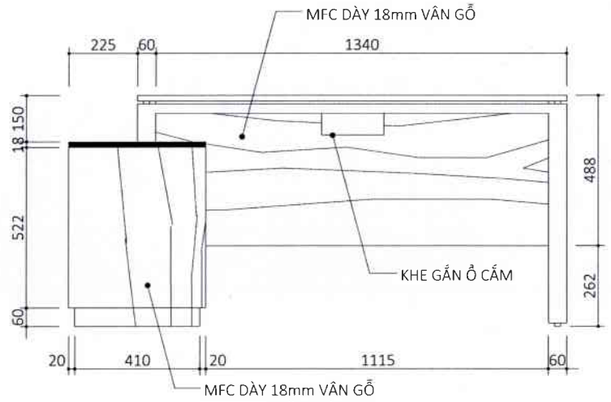

MẶT ĐỨNG 2

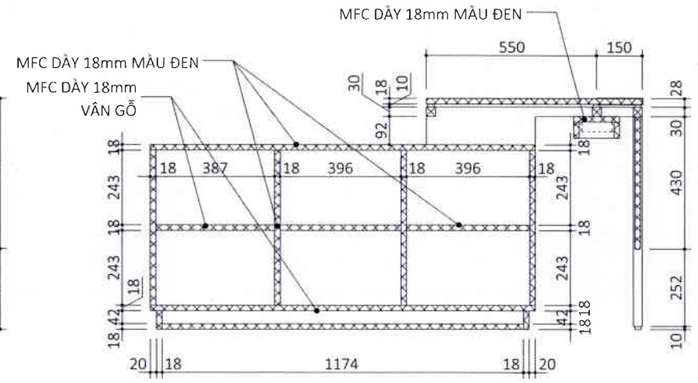

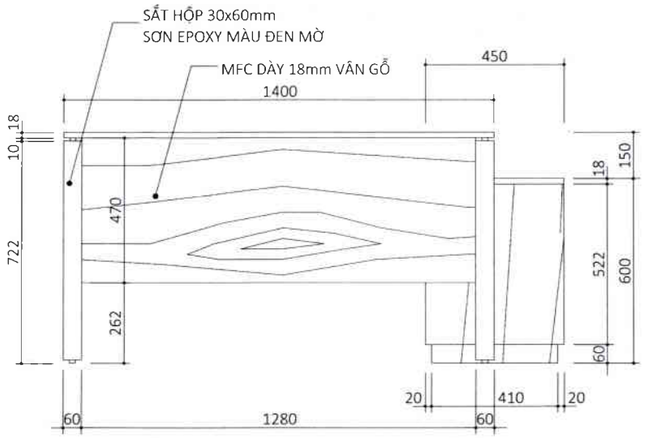

MẶT ĐỨNG 3

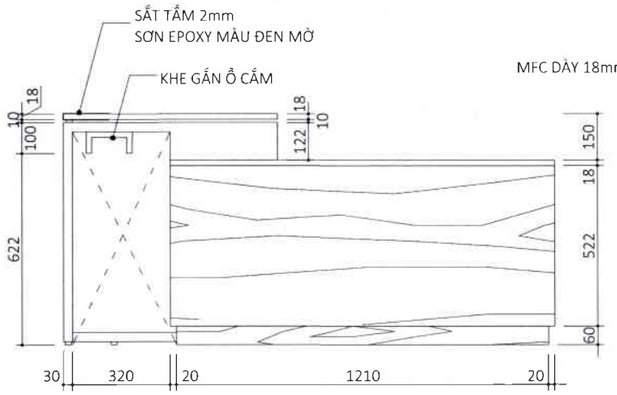

MẶT ĐỨNG 4

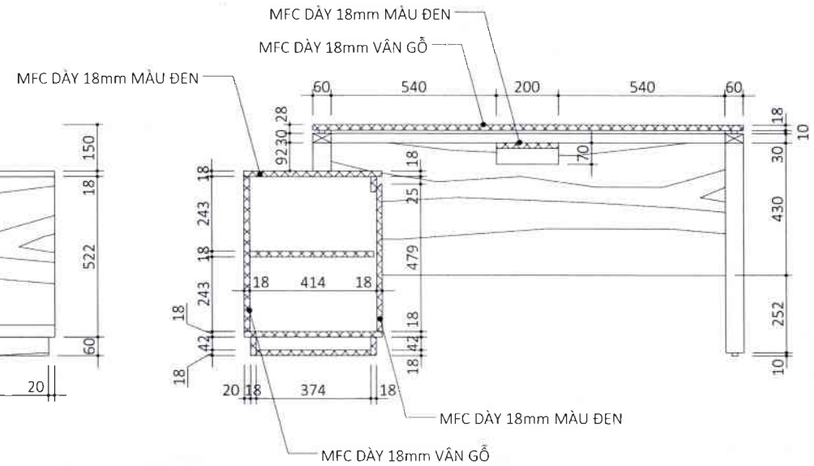

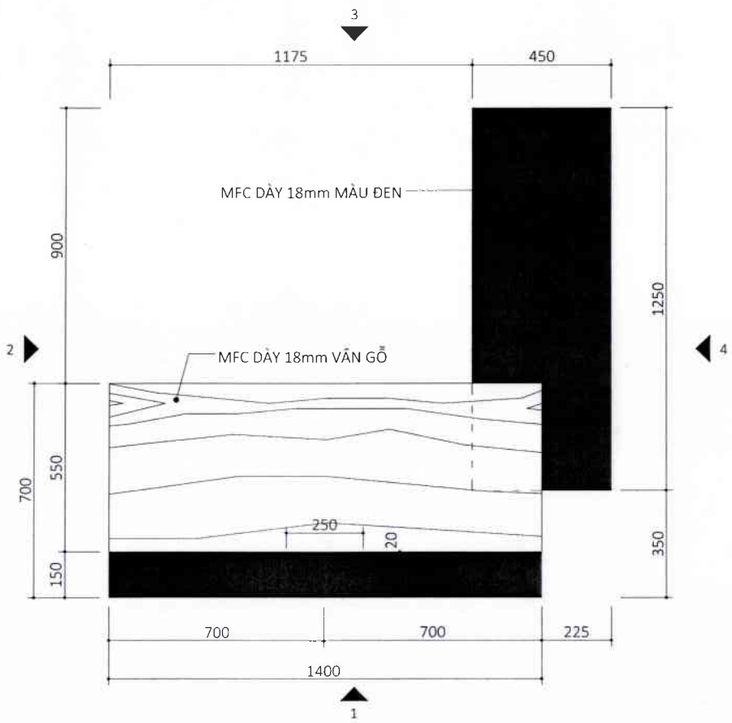

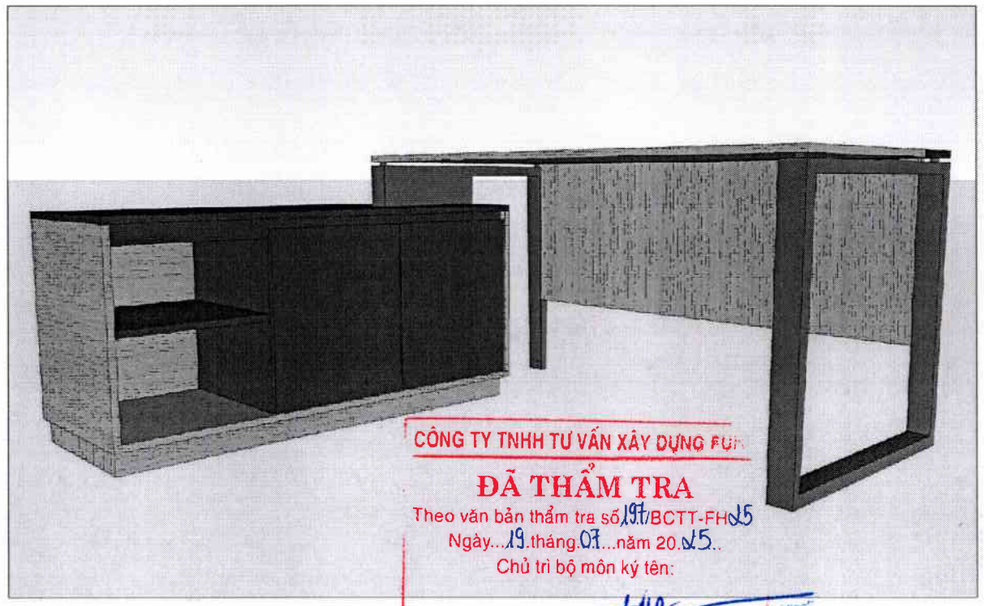

CÔNG TY TNHH TƯ VẤN XÂY DỰNG FUR
ĐÃ THẨM TRA
Theo văn bản thẩm tra số 197/BCTT-FH25
Ngày 19 tháng 07 năm 2025
Chủ trì bộ môn ký tên:

CÔNG TRÌNH/PROJECT NAME:

SỬA CHỮA PHÒNG LÀM VIỆC PHÓ GIÁM ĐỐC, PHÒNG NGHIÊN CỨU SƯU TẦM VÀ THƯ VIỆN THUỘC CÔNG TRÌNH TÒA NHÀ BẢO TÀNG CHỨNG TÍCH CHIẾN TRANH

KHÁCH HÀNG/THE CLIENT:

BẢO TÀNG CHỨNG TÍCH CHIẾN TRANH

Địa chỉ/Location:
28 VÕ VĂN TẦN, PHƯỜNG XUÂN HOÀ, TP.HCM

ĐƠN VỊ THIẾT KẾ/DESIGN CONSULTANT
T PLUS ARCHITECTURE DESIGN
Địa chỉ: Điều, Phường Xóm Chiếu, TP. HCM
T: 028 3826 8211
E: info@tplusvn.com

CÔNG TY TNHH THIẾT KẾ KIẾN TRÚC T CỘNG

Giám đốc/Director
TRẦN CHÍ TRUNG

Chủ trì/Presided by: NGUYỄN THÁI TOÀN	
QLKT/Checked by: NGUYỄN THÁI TOÀN	
Thiết kế/Design by: TRƯƠNG MINH TRIẾT	
Thể hiện/Drawn by: TRƯƠNG MINH TRIẾT	

TÊN BẢN VẼ/DRAWING NAME:

CHI TIẾT BÀN LÀM VIỆC 3 (Fur-19)

HẠNG MỤC/ ITEM	KIẾN TRÚC ARCHITECTURE
LOẠI HỒ SƠ/ DRAWING TITLE	THIẾT KẾ KỸ THUẬT DEVELOPMENT DESIGN
TỈ LỆ/ SCALE	TRÊN BẢN VẼ IN DRAWING
KHỔ GIẤY	A3
SỐ HIỆU BẢN VẼ DRAWING NO.	A3.11
NGÀY PHÁT HÀNH ISSUED DATE	07/2025

STT REV.	NGÀY DATE	NỘI DUNG AMENDMENTS	NGƯỜI THỰC HIỆN APPROVED BY

*LƯU Ý:
- NHÀ THẦU CẦN ĐỐI CHIẾU KÍCH THƯỚC THỰC TẾ TẠI CÔNG TRƯỜNG
- CẦN ĐỌC BẢN VẼ KIẾN TRÚC KẾT HỢP VỚI BẢN VẼ CÁC BỘ MÔN KHÁC

*WARNING:
- CONTRACTOR TO VERIFY ALL DIMENSIONS OF EXISTING WORKS ON SITE BEFORE COMMENCING ANY WORK OR PREPARING SHOP DRAWINGS.
- THIS DRAWING IS TO BE READ IN CONJUNCTION WITH THE SPECCIFATIONS AND CONDITIONS OF CONTRACT

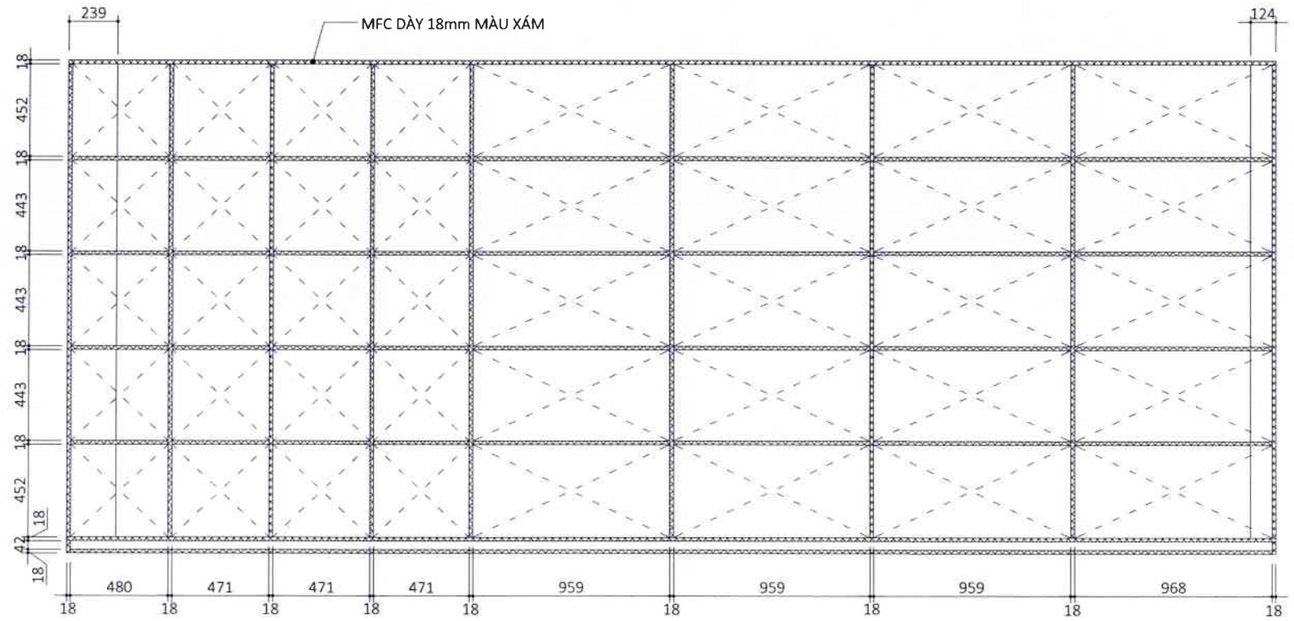

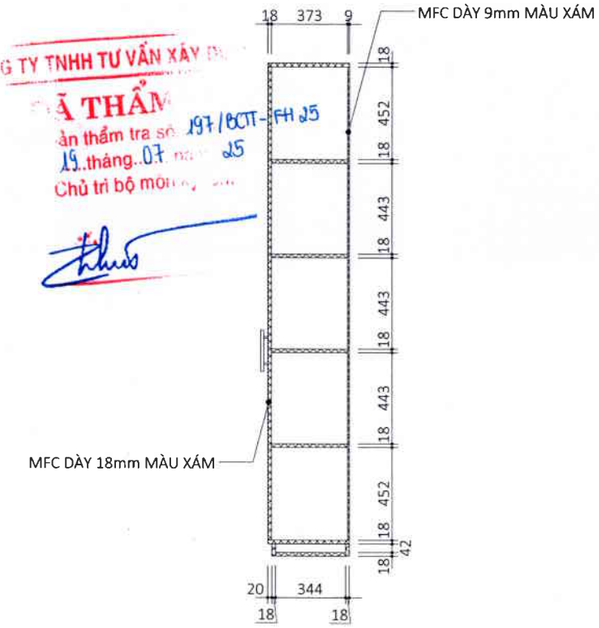

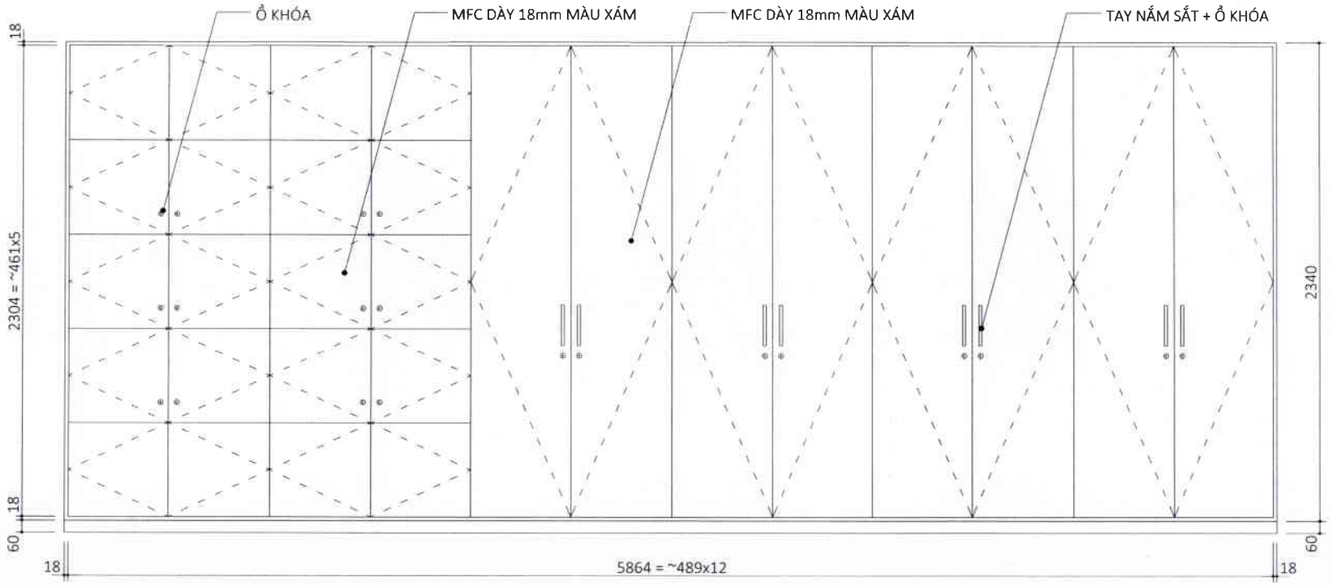

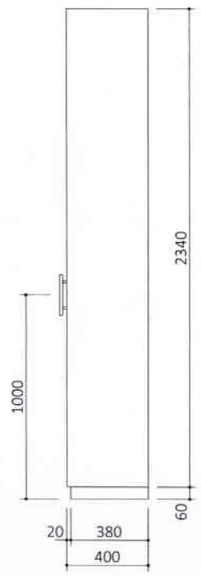

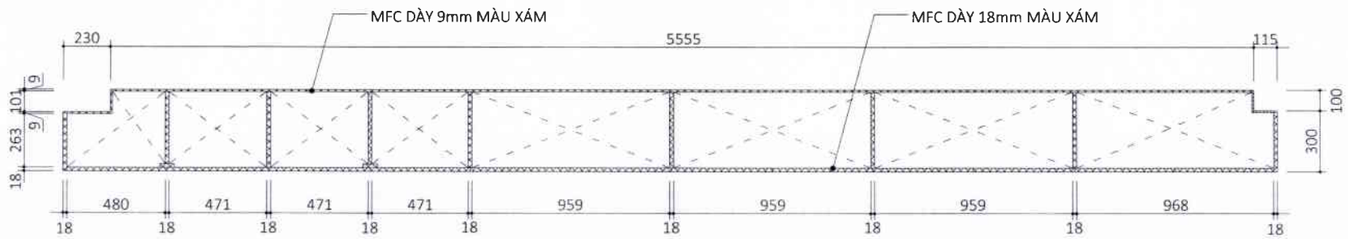

*QUY CÁCH: TẤT CẢ TẤM GỖ ĐỀU LÀ MFC 18mm MÀU XÁM, RIÊNG MẶT LƯNG LÀ MFC 9mm MÀU XÁM

CÔNG TRÌNH/PROJECT NAME:

SỬA CHỮA PHÒNG LÀM VIỆC PHÓ GIÁM ĐỐC, PHÒNG NGHIÊN CỨU SƯU TẦM VÀ THƯ VIỆN THUỘC CÔNG TRÌNH TÒA NHÀ BẢO TÀNG CHỨNG TÍCH CHIẾN TRANH

KHÁCH HÀNG/THE CLIENT:

BẢO TÀNG CHỨNG TÍCH CHIẾN TRANH

Địa chỉ/Location:
28 VÕ VĂN TẦN, PHƯỜNG XUÂN HOÀ, TP.HCM

ĐƠN VỊ THIẾT KẾ / DESIGN CONSULTANT
T PLUS ARCHITECTURE DESIGN
Đ.c: 32 Hoàng Diệu, Phường Xóm Chiếu, TP. HCM
T: 028.8826.8211
E: contact@tplusvn.com
CÔNG TY TNHH THIẾT KẾ KIẾN TRÚC T CỘNG
Giám đốc/Director:
TRẦN CHÍ TRUNG

Chủ trì/Presided by: NGUYỄN THÁI TOÀN	
QLKT/Checked by: NGUYỄN THÁI TOÀN	
Thiết kế/Design by: TRƯƠNG MINH TRIẾT	
Thể hiện/Drawn by: TRƯƠNG MINH TRIẾT	

TÊN BẢN VẼ/DRAWING NAME:

CHI TIẾT LOCKER (Fur-20)

HẠNG MỤC/ ITEM	KIẾN TRÚC ARCHITECTURE
LOẠI HỒ SƠ/ DRAWING TITLE	THIẾT KẾ KỸ THUẬT DEVELOPMENT DESIGN
TỈ LỆ/ SCALE	TRÊN BẢN VẼ IN DRAWING
KHỔ GIẤY	A3
SỐ HIỆU BẢN VẼ DRAWING NO.	A3.12
NGÀY PHÁT HÀNH ISSUED DATE	07/2025

STT REV.	NGÀY DATE	NỘI DUNG AMENDMENTS	NGƯỜI THỰC HIỆN APPROVED BY

*LƯU Ý:
- NHÀ THẦU CẦN ĐỐI CHIẾU KÍCH THƯỚC THỰC TẾ TẠI CÔNG TRƯỜNG
- CẦN ĐỌC BẢN VẼ KIẾN TRÚC KẾT HỢP VỚI BẢN VẼ CÁC BỘ MÔN KHÁC

*WARNING:
- CONTRACTOR TO VERIFY ALL DIMENSIONS OF EXISTING WORKS ON SITE BEFORE COMMENCING ANY WORK OR PREPARING SHOP DRAWINGS.
- THIS DRAWING IS TO BE READ IN CONJUNCTION WITH THE SPECCIFATIONS AND CONDITIONS OF CONTRACT